2026

CATALOGO

WELDING DIVISION

STEL

Italian creations
the only way to forward

Indice

04. Stel Group
04. Ricerca e sviluppo
05. Tecnologie

Stick

08. MAX 161
10. S 180 NEW
12. MAX 191 PFC
14. S 300
16. S 400 NEW
18. MAX 453
20. MAX 603

Tig

26. TIG 181 H
28. T200 DC NEW
30. T300 DC NEW
32. TIG dp 221 Hpa AC-DC
34. T211 AC-DC NEW
36. T300 AC-DC NEW
38. TIG µP 453 H AC-DC

Mig

42. IRON MIG 211 NEW
44. IRON MIG 221P MULTI
46. IRON MIG 250 PH NEW
48. REVOLUTION 2500 NEW
50. IRON MIG 303 P
54. X MIG 350 K NEW
56. X MIG 350 S NEW
58. S400 F20 NEW
62. S400 F40 NEW
66. S400 TOP NAVY ALU
68. S400 NAVY TOP SKY YARD
70. MAX 453 TOP 504 XXM
72. MAX 603 TOP 504 XXM

Taglio plasma

76. THOR 41K PFC
78. P 80
80. THOR 123

Accessori

84. CARRELLI
85. UNITA' di RAFFREDDAMENTO

Torce e Consumabili

86. TORCE MIG e CONSUMABILI
90. TORCE TIG e CONSUMABILI
99. TORCE PLASMA e CONSUMABILI

102. Condizioni di Vendita
104. Garanzia e Assistenza



Stel Group

Da oltre 40 anni al fianco dei migliori professionisti della saldatura

Nata nel 1979, Stel rappresenta oggi una delle realtà più rilevanti nel campo della progettazione e nella produzione di macchine per la saldatura ed il taglio ad inverter. Guidata ancora oggi dai fondatori, l'azienda continua a distinguersi per la sperimentazione di sistemi innovativi e per la ricerca tecnologica di avanguardia.

Come pionieri abbiamo creduto nella tecnologia inverter, sviluppando soluzioni intelligenti per facilitare il lavoro e renderlo più efficiente.

Infatti, ogni prodotto Stel nasce da una **dedizione assoluta** e da una conoscenza ampia e profonda del mercato, degli utilizzatori finali e delle loro esigenze specifiche. Proprio grazie a questo spirito siamo riusciti a guadagnare sul campo credibilità e autorevolezza.

Ricerca e sviluppo

Sappiamo bene cosa vuol dire operare in condizioni fuori dall'ordinario e ci impegniamo quotidianamente per fornire ai professionisti della saldatura soluzioni che rendano il lavoro più facile e sicuro.

Proprio per questo, **siamo stati fra i primi a capire il potenziale della tecnologia inverter**, unendo capacità operativa di anticipare il cambiamento e ascolto del mercato.

Una costante attività di ricerca e sviluppo che si traduce oggi in brevetti, certificazioni internazionali e soluzioni d'avanguardia, con un occhio di riguardo per l'ambiente e la sostenibilità.

Tecnologie

Il nostro team di ricercatori è impegnato quotidianamente nello studio di nuove tecnologie che possano rendere sempre più facile e sicuro il lavoro dei professionisti della saldatura. Da diversi anni portiamo avanti processi industriali che impattino anche in maniera rilevante sulle emissioni e sui consumi dei nostri prodotti, senza tuttavia ridurne le prestazioni. Da sempre abbiamo interpretato i bisogni dei professionisti attraverso una capacità innovativa di primo livello che ci ha permesso di proporre tecnologie certificate che garantiscano le massime prestazioni in ogni utilizzo.

Scopri tutte le nostre tecnologie



STICK

Saldatrici ad inverter
per la saldatura
ad elettrodo rivestito
che rendono pratico
e sicuro anche l'utilizzo
industriale più intensivo.

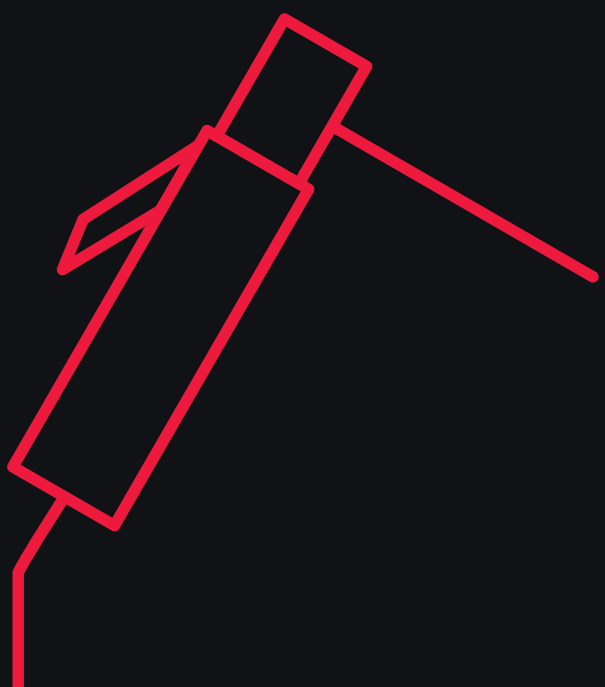

MAX 161

Inverter 230V 1 fase



Stick

Tig Scratch

Motogen.

Normative e garanzie

60974-10 | 60974-1

CE MADE IN ITALY 2 YEARS WARRANTY

Specifiche tecniche

Tensione di Alimentazione	230/240 V	Temperatura di Lavoro	40°C
Fasi	1	Range di Corrente	5-150 A
Frequenza	50/60 Hz	Corrente di Saldatura 45% (25°C)	150 A
Corrente effettiva (30%)	16 A	Corrente di Saldatura 100% (25°C)	100 A
Potenza effettiva (30%)	3,8 KVA	Corrente di Saldatura 30% (40°C)	150 A
Fattore di forma	0,80	Corrente di Saldatura 60% (40°C)	100 A
Efficienza	85%	Corrente di Saldatura 100% (40°C)	95 A
Tensione a Vuoto	85 V	Cavo/Massa	16 mm²
Grado di Protezione	IP 23	Lunghezza x Larghezza x Altezza	330x135x270
Classe di Isolamento	H	Peso	5,7 Kg
Classe di Idonetà	S		

I dati sono stati rilevati ad una temperatura di 40 °C.

GENERATORE		
CODICE	**DESCRIZIONE**	**PREZZO**
607880000L	MAX 161	Vedi Listino

GENERATORE VERSIONE BORSA		
CODICE	**DESCRIZIONE**	**PREZZO**
601258000L	MAX 161	Vedi Listino
-	KIT Cavi 16mm² Dinse 25	Vedi Listino
-	Borsa STEL	Vedi Listino

ACCESSORI		
CODICE	**DESCRIZIONE**	**PREZZO**
608360001L	KIT Saldatura 16mm² Dinse 25	Vedi Listino
601039000L	KIT Cavi 16mm² Dinse 25	Vedi Listino
6011410000	Borsa STEL	Vedi Listino
642830000L	Torcia Tig TTS 17V 4m Air Dinse 25	Vedi Listino
642840000L	Torcia Tig TTS 17V 8m Air Dinse 25	Vedi Listino
6604480000	Tracolla	Vedi Listino
6014910000	Casco Aspire Jackson	Vedi Listino
6056100000	Riduttore con Flussometro (Attacco Gas Italiano)	Vedi Listino

S 180

Inverter 230V 1 fase



Stick

Tig Scratch

Motogen.

Normative e garanzie

60974-10 | 60974-1

CE MADE IN ITALY 2 YEARS WARRANTY

Specifiche tecniche

Tensione di Alimentazione	230/240 V	Temperatura di Lavoro	40°C
Fasi	1	Range di Corrente	5-180 A
Frequenza	50/60 Hz	Corrente Saldatura Tig 30% (40°C)	180 A
Corrente effettiva (25%)	16 A	Corrente Saldatura Tig 100% (40°C)	120 A
Potenza effettiva (25%)	3,5 KVA	Corrente di Saldatura 20% (40°C)	180 A
Fattore di forma	0,70	Corrente di Saldatura 60% (40°C)	100 A
Efficienza	80%	Corrente di Saldatura 100% (40°C)	85 A
Tensione a Vuoto	85 V	Cavo/Massa	16 mm²
Grado di Protezione	IP 23	Lunghezza x Larghezza x Altezza	330x135x270
Classe di Isolamento	H	Peso	5,7 Kg
Classe di Idonetà	S		

I dati sono stati rilevati ad una temperatura di 40 °C.

GENERATORE		
CODICE	**DESCRIZIONE**	**PREZZO**
601994000LL	S180	Vedi Listino

GENERATORE VERSIONE BORSA		
CODICE	**DESCRIZIONE**	**PREZZO**
	S180	Vedi Listino
-	KIT Cavi 16mm² Dinse 25	Vedi Listino
-	Borsa STEL	Vedi Listino

ACCESSORI		
CODICE	**DESCRIZIONE**	**PREZZO**
608360001L	KIT Saldatura 16mm² Dinse 25	Vedi Listino
601039000L	KIT Cavi 16mm² Dinse 25	Vedi Listino
6011410000	Borsa STEL	Vedi Listino
642830000L	Torcia Tig TTS 17V 4m Air Dinse 25	Vedi Listino
642840000L	Torcia Tig TTS 17V 8m Air Dinse 25	Vedi Listino
6604480000	Tracolla	Vedi Listino
6014910000	Casco Aspire Jackson	Vedi Listino
6056100000	Riduttore con Flussometro (Attacco Gas Italiano)	Vedi Listino

MAX 191 PFC

Inverter 230V 1 fase



Tig Scratch

PFC GREEN WAVE PFC

Motogen.

Normative e garanzie

60974-10 | 60974-1 | 61000-3-12

CE UK CA MADE IN ITALY 2 YEARS WARRANTY

Specifiche tecniche

Tensione di Alimentazione	150/290 V	Temperatura di Lavoro	40°C
Fasi	1	Range di Corrente	5-160 A
Frequenza	50/60 Hz	Corrente di Saldatura 35% (25°C)	160 A
Corrente effettiva (30%)	13,5 A	Corrente di Saldatura 100% (25°C)	110 A
Potenza effettiva (30%)	2,9 KVA	Corrente di Saldatura 30% (40°C)	160 A
Fattore di forma	0,99	Corrente di Saldatura 60% (40°C)	115 A
Efficienza	81%	Corrente di Saldatura 100% (40°C)	100 A
Tensione a Vuoto	90 V	Cavo/Massa	25 mm²
Grado di Protezione	IP 23	Lunghezza x Larghezza x Altezza	440x160x300
Classe di Isolamento	H	Peso	8,5 Kg
Classe di Idonetà	S		

I dati sono stati rilevati ad una temperatura di 40 °C.

GENERATORE		
CODICE	**DESCRIZIONE**	**PREZZO**
601279000L	MAX 191 PFC	Vedi Listino

GENERATORE VERSIONE BORSA		
CODICE	**DESCRIZIONE**	**PREZZO**
601311000L	MAX 191 PFC	Vedi Listino
-	KIT Cavi 25mm² Dinse 50	Vedi Listino
-	Borsa STEL	Vedi Listino

ACCESSORI		
CODICE	**DESCRIZIONE**	**PREZZO**
6013070000	Borsa STEL	Vedi Listino
602060000L	KIT Cavi 25mm² Dinse 50	Vedi Listino
6006610010	KIT Saldatura 25mm² Dinse 50	Vedi Listino
642850000L	Torcia Tig TTS 26V 4m Air Dinse 50	Vedi Listino
600971000L	Torcia Tig TTS 26V 8m Air Dinse 50	Vedi Listino
6014910000	Casco Aspire Jackson	Vedi Listino
6056100000	Riduttore con Flussometro (Attacco Gas Italiano)	Vedi Listino

S 300

Inverter 400V 3 fasi



Rod Pulse

Hot Start

Arc Force

Tig lift

Tig Pulse

Slope Down

Motogen.

Normative e garanzie

60974-10 | 60974-1

CE MADE IN ITALY 3&5 YEARS

Specifiche tecniche

Tensione di Alimentazione	400 V	Temperatura di Lavoro	40°C
Fasi	3	Range di Corrente	4-300 A
Frequenza	50/60 Hz	Corrente di Saldatura 40% (25°C)	300 A
Corrente effettiva (30%)	12,5 A	Corrente di Saldatura 100% (25°C)	210 A
Potenza effettiva (30%)	6,4 KVA	Corrente di Saldatura 35% (40°C)	300 A
Fattore di forma	0,80	Corrente di Saldatura 60% (40°C)	250 A
Efficienza	88%	Corrente di Saldatura 100% (40°C)	200 A
Tensione a Vuoto	70 V	Cavo/Massa	50 mm²
Grado di Protezione	IP 23	Lunghezza x Larghezza x Altezza	510x210x350
Classe di Isolamento	H	Peso	22 Kg
Classe di Idonetà	S		

I dati sono stati rilevati ad una temperatura di 40 °C.



GENERATORE		
CODICE	**DESCRIZIONE**	**PREZZO**
601752000L	S 300	Vedi Listino

ACCESSORI		
CODICE	**DESCRIZIONE**	**PREZZO**
6941800000	Pacchetto Estensione Garanzia 3&5 Anni	Vedi Listino
602020000L	KIT Cavi 50mm² Dinse 50	Vedi Listino
642850000L	Torcia Tig TTS 26V 4m Air Dinse 50	Vedi Listino
600971000L	Torcia Tig TTS 26V 8m Air Dinse 50	Vedi Listino
600571000L	Comando Remoto RC1	Vedi Listino
601687000L	Cavo Comando Remoto RC1 10m	Vedi Listino
601688000L	Cavo Comando Remoto RC1 20m	Vedi Listino
601689000L	Cavo Comando Remoto RC1 30m	Vedi Listino
6014910000	Casco Aspire Jackson	Vedi Listino
6056100000	Riduttore con Flussometro (Attacco Gas Italiano)	Vedi Listino

S 400

Inverter 400V 3 fasi



Rod Pulse

Hot Start

Arc Force

Tig lift

Slope down

V.R.D.

Motogen.

CC/CV

Normative e garanzie

60974-10 | 60974-1

Specifiche tecniche

Tensione di Alimentazione	400 V	Temperatura di Lavoro	40°C
Fasi	3	Range di Corrente	4-400 A
Frequenza	50/60 Hz	Corrente di Saldatura 45% (25°C)	400 A
Corrente effettiva (30%)	19 A	Corrente di Saldatura 100% (25°C)	370 A
Potenza effettiva (30%)	11,2 KVA	Corrente di Saldatura 35% (40°C)	400 A
Fattore di forma	0,85	Corrente di Saldatura 60% (40°C)	350 A
Efficienza	85%	Corrente di Saldatura 100% (40°C)	300 A
Tensione a Vuoto	70 V	Cavo/Massa	50 mm²
Grado di Protezione	IP 23	Lunghezza x Larghezza x Altezza	600x250x460
Classe di Isolamento	H	Peso	34 Kg
Classe di Idonetà	S		

I dati sono stati rilevati ad una temperatura di 40 °C.

GENERATORE		
CODICE	**DESCRIZIONE**	**PREZZO**
601822000L	S400	Vedi Listino

ACCESSORI		
CODICE	**DESCRIZIONE**	**PREZZO**
6941800000	Pacchetto Estensione Garanzia 3&5 Anni	Vedi Listino
602020000L	KIT Cavi 50mm² Dinse 50	Vedi Listino
642850000L	Torcia Tig TTS 26V 4m Air Dinse 50	Vedi Listino
600971000L	Torcia Tig TTS 26V 8m Air Dinse 50	Vedi Listino
601881000L	Comando Remoto RCCS + Cavo 10 m	Vedi Listino
601845000L	Cavo prolunga Comando Remoto RCCS 10m	Vedi Listino
6014910000	Casco Aspire Jackson	Vedi Listino
6056100000	Riduttore con Flussometro (Attacco Gas Italiano)	Vedi Listino

MAX 453

Inverter 400V 3 fasi



Rod Pulse

Hot Start

Arc Force

Tig lift

Tig Pulse

Slope down

CC/CV

V.R.D.

Motogen.

Normative e garanzie

60974-10 | 60974-1

CE MADE IN ITALY 3&5 YEARS

Specifiche tecniche

Tensione di Alimentazione	400 V	Temperatura di Lavoro	40°C
Fasi	3	Range di Corrente	4-450 A
Frequenza	50/60 Hz	Corrente di Saldatura 60% (25°C)	450 A
Corrente effettiva (30%)	19 A	Corrente di Saldatura 100% (25°C)	370 A
Potenza effettiva (30%)	12,4 KVA	Corrente di Saldatura 35% (40°C)	450 A
Fattore di forma	0,85	Corrente di Saldatura 60% (40°C)	430 A
Efficienza	87%	Corrente di Saldatura 100% (40°C)	350 A
Tensione a Vuoto	80 V	Cavo/Massa	50 mm²
Grado di Protezione	IP 23	Lunghezza x Larghezza x Altezza	680x300x435
Classe di Isolamento	H	Peso	50 Kg
Classe di Idonetà	S		

I dati sono stati rilevati ad una temperatura di 40 °C.

GENERATORE		
CODICE	**DESCRIZIONE**	**PREZZO**
601507000L	MAX 453	Vedi Listino

ACCESSORI		
CODICE	**DESCRIZIONE**	**PREZZO**
6941800000	Pacchetto Estensione Garanzia 3&5 Anni	Vedi Listino
607010000L	Cavo Massa 70mm²	Vedi Listino
602020000L	KIT Cavi 50mm² Dinse 50	Vedi Listino
642850000L	Torcia Tig TTS 26V 4m Air Dinse 50	Vedi Listino
600971000L	Torcia Tig TTS 26V 8m Air Dinse 50	Vedi Listino
600015000L	Comando Remoto RCCS	Vedi Listino
600026000L	Cavo Comando Remoto RCCS 10m	Vedi Listino
600027000L	Cavo Comando Remoto RCCS 20m	Vedi Listino
600028000L	Cavo Comando Remoto RCCS 30m	Vedi Listino
6014910000	Casco Aspire Jackson	Vedi Listino
6056100000	Riduttore con Flussometro (Attacco Gas Italiano)	Vedi Listino

MAX 603

Inverter 400V 3 fasi



Rod Pulse

Hot Start

Arc Force

Tig lift

Tig Pulse

Slope down

CC/CV

V.R.D.

Motogen.

Normative e garanzie

60974-10 | 60974-1

CE MADE IN ITALY 3&5 YEARS

Specifiche tecniche

Tensione di Alimentazione	400 V	Temperatura di Lavoro	40°C
Fasi	3	Range di Corrente	4-550 A
Frequenza	50/60 Hz	Corrente di Saldatura 45% (25°C)	550 A
Corrente effettiva (30%)	19 A	Corrente di Saldatura 100% (25°C)	520 A
Potenza effettiva (30%)	12,4 KVA	Corrente di Saldatura 35% (40°C)	550 A
Fattore di forma	0,85	Corrente di Saldatura 60% (40°C)	500 A
Efficienza	87%	Corrente di Saldatura 100% (40°C)	400 A
Tensione a Vuoto	80 V	Cavo/Massa	50 mm²
Grado di Protezione	IP 23	Lunghezza x Larghezza x Altezza	680x300x435
Classe di Isolamento	H	Peso	50 Kg
Classe di Idonetà	S		

I dati sono stati rilevati ad una temperatura di 40 °C.

GENERATORE		
CODICE	**DESCRIZIONE**	**PREZZO**
601476000L	MAX 603	Vedi Listino

ACCESSORI		
CODICE	**DESCRIZIONE**	**PREZZO**
6941800000	Pacchetto Estensione Garanzia 3&5 Anni	Vedi Listino
607010000L	Cavo Massa 70mm²	Vedi Listino
602020000L	KIT Cavi 50mm² Dinse 50	Vedi Listino
642850000L	Torcia Tig TTS 26V 4m Air Dinse 50	Vedi Listino
600971000L	Torcia Tig TTS 26V 8m Air Dinse 50	Vedi Listino
600015000L	Comando Remoto RCCS	Vedi Listino
600026000L	Cavo Comando Remoto RCCS 10m	Vedi Listino
600027000L	Cavo Comando Remoto RCCS 20m	Vedi Listino
600028000L	Cavo Comando Remoto RCCS 30m	Vedi Listino
6014910000	Casco Aspire Jackson	Vedi Listino
6056100000	Riduttore con Flussometro (Attacco Gas Italiano)	Vedi Listino

TIG

Saldatrici professionali per la saldatura ad arco TIG sviluppate per offrire massima stabilità e un risultato finale superiore.

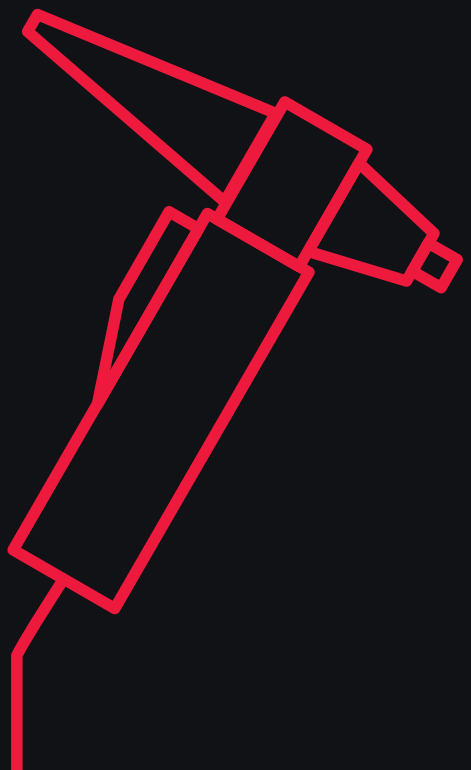

TIG dp 181 H DC

Inverter 230V 1 fase



Tig Lift

Tig Pulse

HF

Stick

Slope Down

V.R.D.

Motogen.

Normative e garanzie

60974-10 | 60974-3 | 60974-1

CE MADE IN ITALY 2 YEARS WARRANTY

Specifiche tecniche

Tensione di Alimentazione	230/240 V	Temperatura di Lavoro	40°C
Fasi	1	Range di Corrente	4-180 A
Frequenza	50/60 Hz	Corrente di Saldatura 30% (25°C)	180 A
Corrente effettiva (30%)	13,5 A	Corrente di Saldatura 100% (25°C)	120 A
Potenza effettiva (30%)	3 KVA	Corrente di Saldatura 20% (40°C)	180 A
Fattore di forma	0,7	Corrente di Saldatura 60% (40°C)	115 A
Efficienza	83%	Corrente di Saldatura 100% (40°C)	105 A
Tensione a Vuoto	95 V	Cavo/Massa	25 mm²
Grado di Protezione	IP 23	Lunghezza x Larghezza x Altezza	440x160x300
Classe di Isolamento	H	Peso	11,5 Kg
Classe di Idonetà	S		

I dati sono stati rilevati ad una temperatura di 40 °C.



GENERATORE		
CODICE	**DESCRIZIONE**	**PREZZO**
600186000L	TIG dp 181H	Vedi Listino

GENERATORE VERSIONE BORSA		
CODICE	**DESCRIZIONE**	**PREZZO**
601309000L	TIG dp 181H	Vedi Listino
-	Torcia Tig TTS 17 4m Air + Spina 7 poli	Vedi Listino
-	Cavo Massa 25mm² 3m	Vedi Listino
-	Borsa STEL	Vedi Listino

ACCESSORI		
CODICE	**DESCRIZIONE**	**PREZZO**
6013070000	Borsa STEL	Vedi Listino
602040000L	Cavo Massa 25mm² 3m	Vedi Listino
602050000L	Pinza Porta Elettrodo	Vedi Listino
609910000L	Torcia Tig TTS 17 4m Air + Spina 7 poli	Vedi Listino
600972000L	Torcia Tig TTS 17 8m Air + Spina 7 poli	Vedi Listino
601089000L	Torcia Tig TTS 17 4m Air Pot.1K+ Spina 7 poli	Vedi Listino
601629000L	Torcia Tig TTS 17 8m Air Pot.1K+ Spina 7 poli	Vedi Listino
6443500000	Spina 7 Poli	Vedi Listino
6014910000	Casco Aspire Jackson	Vedi Listino
6056100000	Riduttore con Flussometro (Attacco Gas Italiano)	Vedi Listino

T210 C

COMING IN 2026

Inverter Tig HF - Cellulosico 230V 1 fase



- Tig Lift
- Tig Pulse
- HF
- Stick
- Rod Pulse
- V.R.D.
- PFC
- Slope Down
- Motogen.

Normative e garanzie

60974-10 | 60974-3 | 60974-1

CE UKCA MADE IN ITALY 2 YEARS WARRANTY

Specifiche tecniche

Tensione di Alimentazione	110 - 230 - 240 V	Temperatura di Lavoro	40°C
Fasi	1	Range di Corrente	5-210 A
Frequenza	50/60 Hz	Corrente di Saldatura 30% (25°C)	210 A
Corrente effettiva (30%)	15,5 A	Corrente di Saldatura 100% (25°C)	170 A
Potenza effettiva (30%)	3,15 KVA	Corrente di Saldatura 20% (40°C)	210 A
Fattore di forma	1	Corrente di Saldatura 60% (40°C)	170 A
Efficienza	81%	Corrente di Saldatura 100% (40°C)	150 A
Tensione a Vuoto	99 V	Cavo/Massa	50 mm²
Grado di Protezione	IP 23S	Lunghezza x Larghezza x Altezza	495x225x355w
Classe di Isolamento	H	Peso	15,0 Kg
Classe di Idonetà	S		

I dati sono stati rilevati ad una temperatura di 40 °C.

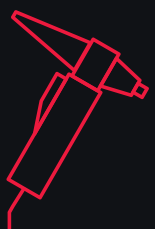

GENERATORE		
CODICE	**DESCRIZIONE**	**PREZZO**
601883000L	T210 C	Vedi Listino

GENERATORE VERSIONE BORSA		
CODICE	**DESCRIZIONE**	**PREZZO**
601883000L	T 210 C	Vedi Listino
602040000L	Cavo Massa 25mm² 3m	Vedi Listino
604290000L	Torcia Tig TTS 26 4m Air + Spina 14 Poli	Vedi Listino

ACCESSORI		
CODICE	**DESCRIZIONE**	**PREZZO**
6017960000	Borsa STEL DELUX	Vedi Listino
602060000L	KIT Cavi 25mm² Dinse 50	Vedi Listino
602040000L	Cavo Massa 25mm² 3m	Vedi Listino
602050000L	Pinza Porta Elettrodo	Vedi Listino
604290000L	Torcia Tig TTS 26 4m Air + Spina 14 Poli	Vedi Listino
601778000L	Torcia Tig TTS 26 8m Air + Spina 14 Poli	Vedi Listino
601973000L	Torcia Tig TTS 26 4m Air + Spina 14 Poli + Potenziometro	Vedi Listino
601974000L	Torcia Tig TTS 26 8m Air + Spina 14 Poli + Potenziometro	Vedi Listino
601975000L	Torcia Tig TTS 26 4m Air + Spina 14 poli + Up & Down	Vedi Listino
601976000L	Torcia Tig TTS 26 8m Air + Spina 14 poli + Up & Down	Vedi Listino
601285000L	Comando a Pedale 4,5m	Vedi Listino
601286000L	Connettore volante 14 poli + Serraggio	Vedi Listino
6014910000	Casco Aspire Jackson	Vedi Listino
6056100000	Riduttore con Flussometro (Attacco Gas Italiano)	Vedi Listino

T300 DC

Inverter Tig HF 400V 3 fasi



Tig Lift

Tig Pulse

HF

Stick

Slope Down

V.R.D.

Memory

Motogen.

Normative e garanzie

60974-10 | 60974-3 | 60974-1

CE UKCA MADE IN ITALY 3&5 YEARS

Specifiche tecniche

Tensione di Alimentazione	400 V	Temperatura di Lavoro	40°C
Fasi	3	Range di Corrente	5 - 300 A
Frequenza	50/60 Hz	Corrente di Saldatura 40% (25°C)	300 A
Corrente effettiva (30%)	13,9 A	Corrente di Saldatura 100% (25°C)	220 A
Potenza effettiva (30%)	8,9 KVA	Corrente di Saldatura 35% (40°C)	300 A
Fattore di forma	0,72	Corrente di Saldatura 60% (40°C)	250 A
Efficienza	86%	Corrente di Saldatura 100% (40°C)	200 A
Tensione a Vuoto	70 V	Cavo/Massa	50 mm²
Grado di Protezione	IP 23S	Lunghezza x Larghezza x Altezza	510x265x390
Classe di Isolamento	H	Peso	25,5 Kg
Classe di Idonetà	S		

I dati sono stati rilevati ad una temperatura di 40 °C.

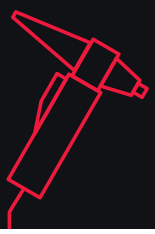

GENERATORE		
CODICE	**DESCRIZIONE**	**PREZZO**
6018420000	T 300 DC	Vedi Listino

GENERATORE VERSIONE ARIA CONSIGLIATA		
CODICE	**DESCRIZIONE**	**PREZZO**
6018420000	T 300 DC	Vedi Listino
602000000L	Cavo Massa 50mm² 3m	Vedi Listino
604290000L	Torcia Tig TTS 26 4m Air + Spina 14 Poli	Vedi Listino

GENERATORE VERSIONE H20 CONSIGLIATA		
CODICE	**DESCRIZIONE**	**PREZZO**
6018420000	T 300 DC	Vedi Listino
602066000L	Unità di Raffred. C20	Vedi Listino
602046000L	Carrello Universal	Vedi Listino
602000000L	Cavo Massa 50mm² 3m	Vedi Listino
601977000L	Torcia Tig TTS 20 4m H2O + Spina 14 poli C016	Vedi Listino

ACCESSORI		
CODICE	**DESCRIZIONE**	**PREZZO**
6941800000	Pacchetto Estensione Garanzia 3&5 Anni	Vedi Listino
602066000L	Unità di Raffreddamento C20	Vedi Listino
600239000L	Tanica 5L Liquido Raff. STELFreeze	Vedi Listino
602046000L	Carrello Universal	Vedi Listino
602000000L	Cavo Massa 50mm² 3m	Vedi Listino
604290000L	Torcia Tig TTS 26 4m Air + Spina 14 Poli	Vedi Listino
601718000L	Torcia Tig TTS 26 8m Air + Spina 14 Poli	Vedi Listino
601973000L	Torcia Tig TTS 26 4m Air + Spina 14 Poli + Potenziometro	Vedi Listino
601974000L	Torcia Tig TTS 26 8m Air + Spina 14 Poli + Potenziometro	Vedi Listino
601975000L	Torcia Tig TTS 26 4m Air + Spina 14 poli + Up & Down	Vedi Listino
601976000L	Torcia Tig TTS 26 8m Air + Spina 14 poli + Up & Down	Vedi Listino
601977000L	Torcia Tig TTS 20 4m H2O + Spina 14 poli	Vedi Listino
601978000L	Torcia Tig TTS 20 8m H2O + Spina 14 poli	Vedi Listino
601294000L	Torcia Tig TTS 20 4m H2O + Spina 14 poli + Up & Down	Vedi Listino
601553000L	Torcia Tig TTS 20 8m H2O + Spina 14 poli + Up & Down	Vedi Listino
600486000L	Torcia Tig TTS 20 4m H2O + Spina 14 poli + Potenziometro	Vedi Listino
601704000L	Torcia Tig TTS 20 8m H2O + Spina 14 poli + Potenziometro	Vedi Listino
601285000L	Comando a Pedale 4,5m	Vedi Listino
601286000L	Connettore volante 14 poli + Serraggio	Vedi Listino
6014910000	Casco Aspire Jackson	Vedi Listino
6056100000	Riduttore con Flussometro (Attacco Gas Italiano)	Vedi Listino

TIG dp 221 Hpa AC-DC

Inverter 110-240V 1 fase



Tig Lift

Tig Pulse

HF

AC-DC

Stick

Memory

Slope Down

PFC

V.R.D.

Motogen.

Normative e garanzie

61000-3-12 | 60974-10 | 60974-3 | 60974-1

CE MADE IN ITALY 2 YEARS WARRANTY

Specifiche tecniche

Tensione di Alimentazione	110 -230 - 240 V	Temperatura di Lavoro	40°C
Fasi	1	Range di Corrente	4-220 A
Frequenza	50/60 Hz	Corrente di Saldatura 30% (25°C)	220 A
Corrente effettiva (30%)	11 A	Corrente di Saldatura 100% (25°C)	165 A
Potenza effettiva (30%)	2,5 KVA	Corrente di Saldatura 20% (40°C)	220 A
Fattore di forma	0,99	Corrente di Saldatura 60% (40°C)	165 A
Efficienza	75%	Corrente di Saldatura 100% (40°C)	145 A
Tensione a Vuoto	65 V	Cavo/Massa	50 mm²
Grado di Protezione	IP 23	Lunghezza x Larghezza x Altezza	500x190x400
Classe di Isolamento	H	Peso	26 Kg
Classe di Idonetà	S		

I dati sono stati rilevati ad una temperatura di 40 °C.



GENERATORE		
CODICE	**DESCRIZIONE**	**PREZZO**
607540000L	TIG dP 221 Hpa AC-DC	Vedi Listino

GENERATORE VERSIONE ARIA		
CODICE	**DESCRIZIONE**	**PREZZO**
607540000L	TIG dP 221 Hpa AC-DC	Vedi Listino
602000000L	Cavo Massa 50mm² 3m	Vedi Listino
600706000L	Torcia Tig TTS 26 4m Air + Spina 7 poli C016	Vedi Listino

GENERATORE VERSIONE H20 CONSIGLIATA		
CODICE	**DESCRIZIONE**	**PREZZO**
607540000L	TIG dP 221 Hpa AC-DC	Vedi Listino
601471000L	Unità di Raffred. AWC MPS	Vedi Listino
600514000L	Carrello MPL	Vedi Listino
602000000L	Cavo Massa 50mm² 3m	Vedi Listino
600708000L	Torcia Tig TTS 20 4m H2O + Spina 7 poli C016	Vedi Listino

ACCESSORI		
CODICE	**DESCRIZIONE**	**PREZZO**
602000000L	Cavo Massa 50mm² 3m	Vedi Listino
600706000L	Torcia TIG TTS 26 4m AIR + Spina 7 Poli	Vedi Listino
600707000L	Torcia TIG TTS 26 8m AIR + Spina 7 Poli	Vedi Listino
601095000L	Torcia TIG TTS 26 4m AIR + Spina 7 Poli + 10k Potenziometro	Vedi Listino
601111000L	Torcia TIG TTS 26 8m AIR + Spina 7 Poli + 10k Potenziometro	Vedi Listino
600711000L	Torcia TIG TTS 26 4m AIR + Spina 7 Poli + Up & Down	Vedi Listino
601079000L	Torcia TIG TTS 26 4m AIR + Spina 7 Poli + Up & Down	Vedi Listino
600102000L	Comando a Pedale 4,5m	Vedi Listino
645370000	SPINA 7 POLI C016	Vedi Listino
6014910000	Casco Aspire Jackson	Vedi Listino
6056100000	Riduttore con Flussometro (Attacco Gas Italiano)	Vedi Listino

T211 AC-DC

COMING IN 2026

Inverter Tig HF AC-DC 110-240V 1 fase



- Tig Lift
- Tig Pulse
- HF
- Tig Lift Pipe Smart
- AC-DC
- Stick
- PFC
- V.R.D.
- Rod Pulse
- Memory
- Motogen.

Normative e garanzie

60974-10 | 60974-3 | 60974-1 | 61000-3-12

CE UKCA MADE IN ITALY 2 YEARS WARRANTY

Specifiche tecniche

Tensione di Alimentazione	110 - 230 - 240V	Temperatura di Lavoro	40°C
Fasi	1	Range di Corrente	5 - 210 A
Frequenza	50/60 Hz	Corrente di Saldatura 25% (25°C)	210 A
Corrente effettiva (30%)	15,2 A	Corrente di Saldatura 100% (25°C)	130 A
Potenza effettiva (30%)	2,5 KVA	Corrente di Saldatura 15% (40°C)	210 A
Fattore di forma	0,99	Corrente di Saldatura 60% (40°C)	145 A
Efficienza	80 %	Corrente di Saldatura 100% (40°C)	115 A
Tensione a Vuoto	90 V	Cavo/Massa	50 mm²
Grado di Protezione	IP 23 S	Lunghezza x Larghezza x Altezza	495x225x355
Classe di Isolamento	H	Peso	17,5 Kg
Classe di Idonetà	S		

I dati sono stati rilevati ad una temperatura di 40 °C.

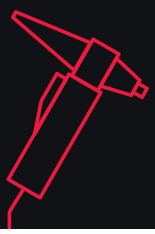

GENERATORE		
CODICE	**DESCRIZIONE**	**PREZZO**
601885000L	T211 AC-DC	Vedi Listino

GENERATORE VERSIONE ARIA		
CODICE	**DESCRIZIONE**	**PREZZO**
601885000L	T211 AC-DC	Vedi Listino
602000000L	Cavo Massa 50mm² 3m	Vedi Listino
604290000L	Torcia Tig TTS 26 4m Air + Spina 14 Poli	Vedi Listino

ACCESSORI		
CODICE	**DESCRIZIONE**	**PREZZO**
6017960000	Borsa STEL DELUX	Vedi Listino
602060000L	KIT Cavi 25mm² Dinse 50	Vedi Listino
602040000L	Cavo Massa 25mm² 3m	Vedi Listino
602050000L	Pinza Porta Elettrodo	Vedi Listino
604290000L	Torcia Tig TTS 26 4m Air + Spina 14 Poli	Vedi Listino
601778000L	Torcia Tig TTS 26 8m Air + Spina 14 Poli	Vedi Listino
601973000L	Torcia Tig TTS 26 4m Air + Spina 14 Poli + Potenziometro	Vedi Listino
601974000L	Torcia Tig TTS 26 8m Air + Spina 14 Poli + Potenziometro	Vedi Listino
601975000L	Torcia Tig TTS 26 4m Air + Spina 14 poli + Up & Down	Vedi Listino
601976000L	Torcia Tig TTS 26 8m Air + Spina 14 poli + Up & Down	Vedi Listino
601286000L	Connettore volante 14 poli + Serraggio	Vedi Listino
601285000L	Comando a Pedale 4,5m	Vedi Listino
6014910000	Casco Aspire Jackson	Vedi Listino
6056100000	Riduttore con Flussometro (Attacco Gas Italiano)	Vedi Listino

T300 AC-DC

Inverter Tig HF AC-DC 110-240V 1 fase



NEW

- Tig Lift
- Tig Pulse
- HF
- Tig Lift Pipe Smart
- AC-DC
- Stick
- PFC
- V.R.D.
- Rod Pulse
- Memory
- Motogen.

Normative e garanzie

60974-10 | 60974-3 | 60974-1

CE UKCA MADE IN ITALY 3&5 YEARS

Specifiche tecniche

Tensione di Alimentazione	110 - 230 - 240 V	Temperatura di Lavoro	40°C
Fasi	1	Range di Corrente	1-250 A
Frequenza	50/60 Hz	Corrente di Saldatura 30% (25°C)	250 A
Corrente effettiva (30%)	14,0 A	Corrente di Saldatura 100% (25°C)	150 A
Potenza effettiva (30%)	3,20 KVA	Corrente di Saldatura 20% (40°C)	250 A
Fattore di forma	0,99	Corrente di Saldatura 60% (40°C)	160 A
Efficienza	80 %	Corrente di Saldatura 100% (40°C)	130 A
Tensione a Vuoto	90 V	Cavo/Massa	50 mm²
Grado di Protezione	IP 23	Lunghezza x Larghezza x Altezza	500x250x390
Classe di Isolamento	H	Peso	24,5 Kg
Classe di Idonetà	S		

I dati sono stati rilevati ad una temperatura di 40 °C.

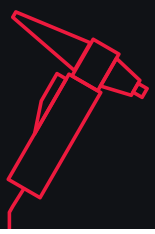

GENERATORE		
CODICE	**DESCRIZIONE**	**PREZZO**
601895000L	T300 AC-DC	Vedi Listino

GENERATORE VERSIONE ARIA		
CODICE	**DESCRIZIONE**	**PREZZO**
601895000L	T300 AC-DC	Vedi Listino
602000000L	Cavo Massa 50mm² 3m	Vedi Listino
604290000L	Torcia Tig TTS 26 4m Air + Spina 14 Poli	Vedi Listino

GENERATORE VERSIONE H20 CONSIGLIATA		
CODICE	**DESCRIZIONE**	**PREZZO**
601895000L	T300 AC-DC	Vedi Listino
602066000L	Unità di Raffred. C20	Vedi Listino
602046000L	Carrello Universal	Vedi Listino

602000000L	Cavo Massa 50mm² 3m	Vedi Listino
601977000L	Torcia Tig TTS 20 4m H2O + Spina 14 poli	Vedi Listino

ACCESSORI		
CODICE	**DESCRIZIONE**	**PREZZO**
6941800000	Pacchetto Estensione Garanzia 3&5 Anni	Vedi Listino
602066000L	Unità di Raffreddamento C20	Vedi Listino
600239000L	Tanica 5L Liquido Raff. STELFreeze	Vedi Listino
602046000L	Carrello Universal	Vedi Listino
602000000L	Cavo Massa 50mm² 3m	Vedi Listino
604290000L	Torcia Tig TTS 26 4m Air + Spina 14 Poli	Vedi Listino
601718000L	Torcia Tig TTS 26 8m Air + Spina 14 Poli	Vedi Listino
601973000L	Torcia Tig TTS 26 4m Air + Spina 14 Poli + Potenziometro	Vedi Listino
601974000L	Torcia Tig TTS 26 8m Air + Spina 14 Poli + Potenziometro	Vedi Listino
601975000L	Torcia Tig TTS 26 4m Air + Spina 14 poli + Up & Down	Vedi Listino
601976000L	Torcia Tig TTS 26 8m Air + Spina 14 poli + Up & Down	Vedi Listino
601977000L	Torcia Tig TTS 20 4m H2O + Spina 14 poli	Vedi Listino
601978000L	Torcia Tig TTS 20 8m H2O + Spina 14 poli	Vedi Listino
601294000L	Torcia Tig TTS 20 4m H2O + Spina 14 poli + Up & Down	Vedi Listino
601553000L	Torcia Tig TTS 20 8m H2O + Spina 14 poli + Up & Down	Vedi Listino
600486000L	Torcia Tig TTS 20 4m H2O + Spina 14 poli + Potenziometro	Vedi Listino
601704000L	Torcia Tig TTS 20 8m H2O + Spina 14 poli + Potenziometro	Vedi Listino
601285000L	Comando a Pedale 4,5m	Vedi Listino
601286000L	Connettore volante 14 poli + Serraggio	Vedi Listino
6014910000	Casco Aspire Jackson	Vedi Listino
6056100000	Riduttore con Flussometro (Attacco Gas Italiano)	Vedi Listino

TIG µP 453H AC-DC

Inverter 400V 3 fasi



Tig Lift

Tig Pulse

HF

Slope Down

AC-DC

Stick

Memory

V.R.D.

Motogen.

Normative e garanzie

60974-10 | 60974-3 | 60974-1

MADE IN ITALY

3&5 YEARS

Specifiche tecniche

Tensione di Alimentazione	380-415 V	Temperatura di Lavoro	40°C
Fasi	3	Range di Corrente	4-400 A
Frequenza	50/60 Hz	Corrente di Saldatura 30% (25°C)	400 A
Corrente effettiva (30%)	13,5 A	Corrente di Saldatura 100% (25°C)	320 A
Potenza effettiva (30%)	7,5 KVA	Corrente di Saldatura 20% (40°C)	400 A
Fattore di forma	0,8	Corrente di Saldatura 60% (40°C)	340 A
Efficienza	80%	Corrente di Saldatura 100% (40°C)	300 A
Tensione a Vuoto	68 V	Cavo/Massa	70 mm²
Grado di Protezione	IP 23	Lunghezza x Larghezza x Altezza	590x300x435
Classe di Isolamento	H	Peso	47 Kg
Classe di Idonetà	S		

I dati sono stati rilevati ad una temperatura di 40 °C.



GENERATORE		
CODICE	**DESCRIZIONE**	**PREZZO**
601512000L	TIG µP 453H AC-DC	Vedi Listino

GENERATORE VERSIONE H20 CONSIGLIATA		
CODICE	**DESCRIZIONE**	**PREZZO**
601512000L	TIG µP 453H AC-DC	Vedi Listino
601473000L	Unità di Raffred. AWC MPX	Vedi Listino
600343000L	Carrello MP	Vedi Listino
601609000L	KIT di Supporto	Vedi Listino
607010001L	Cavo Massa 70mm² 3m con Morsetto	Vedi Listino
601295000L	Torcia Tig TTS 18 4m H2O + Spina 2 poli	Vedi Listino

ACCESSORI		
CODICE	**DESCRIZIONE**	**PREZZO**
6941800000	Pacchetto Estensione Garanzia 3&5 Anni	Vedi Listino
601473000L	Unità di Raffred. AWC MPX	Vedi Listino
600239000L	Tanica 5L Liquido Raff. STELFreeze	Vedi Listino
600343000L	Carrello MP	Vedi Listino
607010001L	Cavo Massa 70mm² 3m con Morsetto	Vedi Listino
601295000L	Torcia Tig TTS 18 4m H2O + Spina 2 poli	Vedi Listino
601296000L	Torcia Tig TTS 18 8m H2O + Spina 2 poli	Vedi Listino
601705000L	Torcia Tig TTS 18 4m H2O + Spina 14 poli + Potenziometro	Vedi Listino
601706000L	Torcia Tig TTS 18 8m H2O + Spina 14 poli + Potenziometro	Vedi Listino
601297000L	Torcia Tig TTS 18 4m H2O + Spina 14 poli + Up & Down	Vedi Listino
601552000L	Torcia Tig TTS 18 8m H2O + Spina 14 poli + Up & Down	Vedi Listino
601294000L	Torcia TIG TTS 20 4m H20 + Spina 14 Poli + Up & Down	Vedi Listino
601553000L	Torcia TIG TTS 20 8m H20 + Spina 14 Poli + Up & Down	Vedi Listino
600486000L	Torcia TIG TTS 20 4m H20+ Spina 14 poli + Potenziometro	Vedi Listino
601704000L	Torcia TIG TTS 20 8m H20 + Spina 14 poli + Potenziometro	Vedi Listino
601286000L	Spina 14 poli	Vedi Listino
601285000L	Comando a Pedale 4,5m	Vedi Listino
601609000L	KIT di Supporto	Vedi Listino
6014910000	Casco Aspire Jackson	Vedi Listino
6056100000	Riduttore con Flussometro (Attacco Gas Italiano)	Vedi Listino

MIG

Saldatrici inverter MIG a filo continuo dalla grande capacità operativa ideali per tutti gli ambienti ad alta intensità produttiva.

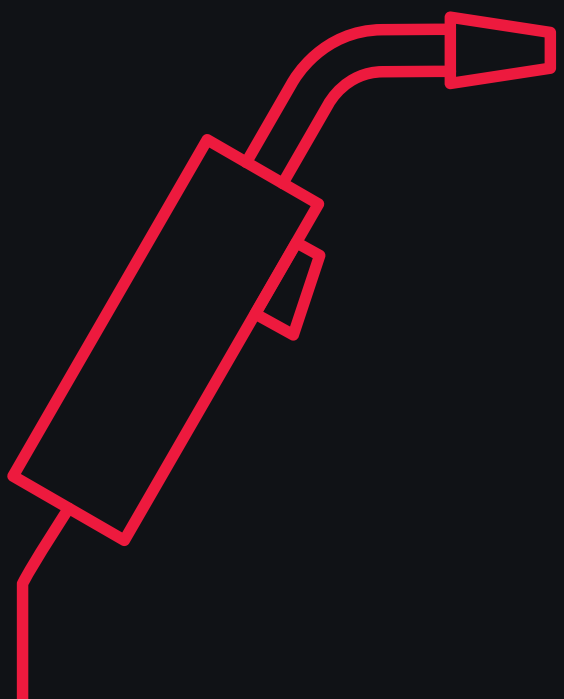

IRON MIG 211

Inverter Mig Multifunzione 230V 1 fase



Multi

Sinergico

Motogen.

Tig lift

ST-Arc

ST - Arc

Stick

Normative e garanzie

60974-10 | 60974-5 | 60974-1

CE UK CA MADE IN ITALY 2 YEARS WARRANTY

Specifiche tecniche

Tensione di Alimentazione	230/240 V	Temperatura di Lavoro	40°C
Fasi	1	Range di corrente	20-180 A
Frequenza	50/60 Hz	Corrente di Saldatura 35% (25°C)	180 A
Corrente effettiva (25%)	16,0 A	Corrente di Saldatura 100% (25°C)	110 A
Potenza effettiva (25%)	3,6 KVA	Corrente di Saldatura 25% (40°C)	180 A
Fattore di forma	0,7	Corrente di Saldatura 60% (40°C)	120 A
Efficienza	81%	Corrente di Saldatura 100% (40°C)	100 A
Tensione a Vuoto	71 V	Cavo/Massa	16 mm²
Grado di Protezione	IP 23 S	Rulli trainafilo	2
Classe di Isolamento	H	Lunghezza x Larghezza x Altezza	495x225x355
Classe di Idoneità	S	Peso	16 Kg

I dati sono stati rilevati ad una temperatura di 40 °C.



GENERATORE		
CODICE	**DESCRIZIONE**	**PREZZO**
601768000L	Iron-Mig 211	Vedi Listino
-	Kit messa in servizio (incluso nel generatore)	Vedi Listino
-	Rullo d.30 0,8-1,0 Acciaio Carbonio (incluso nel generatore)	Vedi Listino

GENERATORE VERSIONE COMPLETA		
CODICE	**DESCRIZIONE**	**PREZZO**
601797000L	Iron-Mig 211	Vedi Listino
-	Kit messa in servizio (incluso nel generatore)	Vedi Listino
-	Rullo d.30 0,8-1,0 Acciaio Carbonio (incluso nel generatore)	Vedi Listino
-	BORSA DELUX	Vedi Listino
-	KIT Cavi 16mm² Dinse 25	Vedi Listino
-	Torcia Mig TMS 15 3m Air	Vedi Listino

ACCESSORI		
CODICE	**DESCRIZIONE**	**PREZZO**
6017960000	BORSA DELUX	Vedi Listino
601039000L	KIT Cavi 16mm² Dinse 25	Vedi Listino
6061000000	Torcia Mig TMS 15 3m Air	Vedi Listino
6051500000	Torcia MIG TMS 25 3m AIR	Vedi Listino
6060900000	Torcia Tig TTSE 17 4m Air + Consumabili + Attacco EURO	Vedi Listino
6085800000	Bobina filo no gas d. 0,9mm Kg 4,5	Vedi Listino
6013910000L	KIT saldatura Alluminio Mg d.1,0	Vedi Listino
6316000000	Rullo d.30 0,6-0,8 Acciaio Carbonio	Vedi Listino
6316200000	Rullo d.30 0,8-1,0 Acciaio Carbonio (incluso nel generatore)	Vedi Listino
6349800000	Rullo d.30 0,9 Animato	Vedi Listino
6364200000	Rullo d.30 0,8-1,0 Alluminio	Vedi Listino
6014910000	Casco Aspire Jackson	Vedi Listino
6055900000	Riduttore a 2 Manometri (Attacco Gas Italiano)	Vedi Listino

IRON MIG 221 P MULTI

Inverter Mig Pulsato 230V 1 fase



Multi

Sinergico

Motogen.

Tig lift

Pulse

Memoria

Stick

Normative e garanzie

60974-10 | 60974-5 | 60974-1

CE MADE IN ITALY 2 YEARS WARRANTY

Specifiche tecniche

Tensione di Alimentazione	230/240 V	Temperatura di Lavoro	40°C
Fasi	1	Range di corrente	15-200 A
Frequenza	50/60 Hz	Corrente di Saldatura 35% (25°C)	200 A
Corrente effettiva (25%)	18,3 A	Corrente di Saldatura 100% (25°C)	140 A
Potenza effettiva (25%)	4,2 KVA	Corrente di Saldatura 25% (40°C)	200 A
Fattore di forma	0,7	Corrente di Saldatura 60% (40°C)	140 A
Efficienza	83%	Corrente di Saldatura 100% (40°C)	120 A
Tensione a Vuoto	76 V	Cavo/Massa	25 mm²
Grado di Protezione	IP 23	Rulli trainafilo	2
Classe di Isolamento	H	Lunghezza x Larghezza x Altezza	500x250x390
Classe di Idoneità	S	Peso	20 Kg

I dati sono stati rilevati ad una temperatura di 40 °C.

GENERATORE		
CODICE	**DESCRIZIONE**	**PREZZO**
601596000L	Iron-Mig 221 P MULTI	Vedi Listino
-	Rullo d.30 0,8-1,0 Acciaio Carbonio (incluso nel generatore)	Vedi Listino
-	KIT messa in servizio (incluso nel generatore)	Vedi Listino

GENERATORE VERSIONE COMPLETA		
CODICE	**DESCRIZIONE**	**PREZZO**
601596000L	Iron-Mig 221 P MULTI	Vedi Listino
-	Rullo d.30 0,8-1,0 Acciaio Carbonio (incluso nel generatore)	Vedi Listino
605150000L	Torcia Mig TMS 25 3m Air	Vedi Listino
602040000L	Cavo Massa 25mm² 3m	Vedi Listino

ACCESSORI		
CODICE	**DESCRIZIONE**	**PREZZO**
602046000L	Carrello Universal	Vedi Listino
601642000L	KIT Torcia Spool-Gun	Vedi Listino
602040000L	Cavo Massa 25mm² 3m	Vedi Listino
602050000L	Pinza Porta Elettrodo	Vedi Listino
6051500000	Torcia Mig TMS 25 3m Air	Vedi Listino
601646000L	Torcia Mig TMS 25 3m ALU	Vedi Listino
6043500000	Torcia Mig TMS 36 4m Air	Vedi Listino
6060900000	Torcia Tig TTSE 17 4m Air	Vedi Listino
602060000L	KIT Cavi 25mm² Dinse 50	Vedi Listino
606180000L	KIT messa in servizio (incluso nel generatore)	Vedi Listino
6085800000	Bobina filo no gas d. 0,9mm Kg 4,5	Vedi Listino
601391000L	KIT saldatura Alluminio Mg d.1,0	Vedi Listino
6349800000	Rullo d.30 0,9 Animato	Vedi Listino
6316000000	Rullo d.30 0,6-0,8 Acciaio Carbonio	Vedi Listino
6316200000	Rullo d.30 0,8-1,0 Acciaio Carbonio (incluso nel generatore)	Vedi Listino
6364200000	Rullo d.30 0,8-1,0 Alluminio	Vedi Listino
6346400000	Rullo d.30 1,0-1,2 Alluminio	Vedi Listino
6004880000	Guaina Carbonio m.3 ø 0,8-1,0	Vedi Listino
601619000L	KIT Comando a Distanza	Vedi Listino
601286000L	Connettore volante 14 Pin + Serraggio	Vedi Listino
6014910000	Casco Aspire Jackson	Vedi Listino
6055900000	Riduttore a 2 Manometri (Attacco Gas Italiano)	Vedi Listino

IRON MIG 250 PH

COMING IN 2026

Inverter Mig Pulsato - Tig DC HF 230V 1 fase



- Multi
- Sinergico
- Stick
- Rod Pulse
- HF
- Tig Pulse
- V.R.D.
- Pulse
- Memoria
- Hot Start
- Slope Down
- Motogen.

Normative e garanzie

60974-10 | 60974-5 | 60974-3 | 60974-1

CE UKCA MADE IN ITALY 2 YEARS WARRANTY

Specifiche tecniche

Tensione di Alimentazione	230/240 V	Temperatura di Lavoro	40°C
Fasi	1	Range di corrente	5-230 A
Frequenza	50/60 Hz	Corrente di Saldatura 30% (25°C)	230A
Corrente effettiva (20%)	20 A	Corrente di Saldatura 100% (25°C)	140A
Potenza effettiva (20%)	4,5 KVA	Corrente di Saldatura 20% (40°C)	230A
Fattore di forma	0,74	Corrente di Saldatura 60% (40°C)	140A
Efficienza	89%	Corrente di Saldatura 100% (40°C)	120A
Tensione a Vuoto	90 V	Cavo/Massa	25 mm²
Grado di Protezione	IP 23 S	Rulli trainafilo	2
Classe di Isolamento	H	Lunghezza x Larghezza x Altezza	520x250x400
Classe di Idoneità	S	Peso	22,5 Kg

I dati sono stati rilevati in modalità Mig e ad una temperatura di 40 °C.



GENERATORE		
CODICE	**DESCRIZIONE**	**PREZZO**
602062000L	Iron-Mig 250 PH	Vedi Listino
-	Rullo d.30 0,8-1,0 Acciaio Carbonio (incluso nel generatore)	Vedi Listino
-	KIT messa in servizio (incluso nel generatore)	Vedi Listino

GENERATORE VERSIONE COMPLETA		
CODICE	**DESCRIZIONE**	**PREZZO**
602062000L	Iron-Mig 250 PH	Vedi Listino
-	Rullo d.30 0,8-1,0 Acciaio Carbonio (incluso nel generatore)	Vedi Listino
605150000L	Torcia Mig TMS 25 3m Air	Vedi Listino
602040000L	Cavo Massa 25mm² 3m	Vedi Listino

ACCESSORI		
CODICE	**DESCRIZIONE**	**PREZZO**
602046000L	Carrello Universal	Vedi Listino
601642000L	KIT Torcia Spool-Gun	Vedi Listino
602040000L	Cavo Massa 25mm² 3m	Vedi Listino
602050000L	Pinza Porta Elettrodo	Vedi Listino
6051500000	Torcia Mig TMS 25 3m Air	Vedi Listino
601646000L	Torcia Mig TMS 25 3m ALU	Vedi Listino
6043500000	Torcia Mig TMS 36 4m Air	Vedi Listino
604290000L	Torcia Tig TTS 26 4m Air + Spina 14 Poli	Vedi Listino
601718000L	Torcia Tig TTS 26 8m Air + Spina 14 Poli	Vedi Listino
602060000L	KIT Cavi 25mm² Dinse 50	Vedi Listino
606180000L	KIT messa in servizio (incluso nel generatore)	Vedi Listino
6085800000	Bobina filo no gas d. 0,9mm Kg 4,5	Vedi Listino
601391000L	KIT saldatura Alluminio Mg d.1,0	Vedi Listino
6349800000	Rullo d.30 0,9 Animato	Vedi Listino
6316000000	Rullo d.30 0,6-0,8 Acciaio Carbonio	Vedi Listino
6316200000	Rullo d.30 0,8-1,0 Acciaio Carbonio (incluso nel generatore)	Vedi Listino
6364200000	Rullo d.30 0,8-1,0 Alluminio	Vedi Listino
6346400000	Rullo d.30 1,0-1,2 Alluminio	Vedi Listino
6004880000	Guaina Carbonio m.3 ø 0,8-1,0	Vedi Listino
601285000L	Comando a Pedale 4,5m	Vedi Listino
6014910000	Casco Aspire Jackson	Vedi Listino
6055900000	Riduttore a 2 Manometri (Attacco Gas Italiano)	Vedi Listino

REVOLUTION 2500

Inverter Multiprocess Pulsato 110-240V 1 fase



- Multi
- Sinergico
- Stick
- Rod Pulse
- HF
- AC-DC
- Tig Pulse
- Pulse
- PFC
- V.R.D.
- Memoria
- Motogen.

Normative e garanzie

60974-10 | 60974-5 | 60974-3 | 60974-1 | 61000-3-12

CE UKCA MADE IN ITALY 2 YEARS WARRANTY

Specifiche tecniche

Tensione di Alimentazione	110 - 230 - 240 V	Temperatura di Lavoro	40°C
Fasi	1	Range di corrente	5-250 A
Frequenza	50/60 Hz	Corrente di Saldatura 30% (25°C)	250A
Corrente effettiva (20%)	14 A	Corrente di Saldatura 100% (25°C)	150A
Potenza effettiva (20%)	3,2 KVA	Corrente di Saldatura 20% (40°C)	250A
Fattore di forma	0,99	Corrente di Saldatura 60% (40°C)	160A
Efficienza	80%	Corrente di Saldatura 100% (40°C)	130A
Tensione a Vuoto	90 V	Cavo/Massa	25 mm²
Grado di Protezione	IP 23 S	Rulli trainafilo	2
Classe di Isolamento	H	Lunghezza x Larghezza x Altezza	580x315x445
Classe di Idoneità	S	Peso	35 Kg

I dati sono stati rilevati in modalità Tig e ad una temperatura di 40 °C.

GENERATORE		
CODICE	**DESCRIZIONE**	**PREZZO**
601864000L	REVOLUTION 2500	Vedi Listino
-	Rullo d.30 0,8-1,0 Acciaio Carbonio (incluso nel generatore)	Vedi Listino
-	Connettore volante 14 Pin + Serraggio	Vedi Listino
-	KIT messa in servizio (incluso nel generatore)	Vedi Listino

GENERATORE		
CODICE	**DESCRIZIONE**	**PREZZO**
601864000L	REVOLUTION 2500	Vedi Listino
-	Rullo d.30 0,8-1,0 Acciaio Carbonio (incluso nel generatore)	Vedi Listino
-	Connettore volante 14 Pin + Serraggio	Vedi Listino
-	KIT messa in servizio (incluso nel generatore)	Vedi Listino
602060000L	KIT Cavi 25mm² Dinse 50	Vedi Listino
605150000L	Torcia Mig TMS 25 3m Air	Vedi Listino
604290000L	Torcia Tig TTS 26 4m Air + Spina 14 poli	Vedi Listino

ACCESSORI		
CODICE	**DESCRIZIONE**	**PREZZO**
602040000L	Cavo Massa 25mm² 3m	Vedi Listino
602050000L	Pinza Porta Elettrodo 25mm² 4m	Vedi Listino
602046000L	Carrello Universal	Vedi Listino
602060000L	KIT Cavi 25mm² Dinse 50	Vedi Listino
6051500000	Torcia Mig TMS 25 3m Air	Vedi Listino
601646000L	Torcia Mig TMS 25 3m ALU	Vedi Listino
601642000L	KIT Torcia Spool-Gun	Vedi Listino
604290000L	Torcia Tig TTS 26 4m Air + Spina 14 poli	Vedi Listino
601718000L	Torcia Tig TTS 26 8m Air + Spina 14 Poli	Vedi Listino
606180000L	KIT messa in servizio (incluso nel generatore)	Vedi Listino
6085800000	Bobina filo no gas d. 0,9mm Kg 4,5	Vedi Listino
601391000L	KIT saldatura Alluminio Mg d.1,0	Vedi Listino
6349800000	Rullo d.30 0,9 Animato	Vedi Listino
6316000000	Rullo d.30 0,6-0,8 Acciaio Carbonio	Vedi Listino
6316200000	Rullo d.30 0,8-1,0 Acciaio Carbonio (incluso nel generatore)	Vedi Listino
6364200000	Rullo d.30 0,8-1,0 Alluminio	Vedi Listino
6346400000	Rullo d.30 1,0-1,2 Alluminio	Vedi Listino
6004880000	Guaina Carbonio m.3 ø 0,8-1,2	Vedi Listino
601286000L	Connettore volante 14 Pin + Serraggio	Vedi Listino
601285000L	Comando a Pedale 4,5m	Vedi Listino
6014910000	Casco Aspire Jackson	Vedi Listino
6055900000	Riduttore a 2 Manometri (Attacco Gas Italiano)	Vedi Listino
6056100000	Riduttore con Flussometro (Attacco Gas Italiano)	Vedi Listino

IRON MIG 303P

Inverter Mig Pulsato 400V 3 fasi



Multi

Sinergico

Memoria

Tig lift

Pulse

Tig Pulse

Rod Pulse ™

Arc Force

Hot Start

V.R.D.

Motogen.

Normative e garanzie

60974-10 | 60974-5 | 60974-1

CE MADE IN ITALY 3&5 YEARS

Specifiche tecniche

Tensione di Alimentazione	400 V	Temperatura di Lavoro	40°C
Fasi	3	Range di corrente	15-300 A
Frequenza	50/60 Hz	Corrente di Saldatura 40% (25°C)	300 A
Corrente effettiva (25%)	12,1 A	Corrente di Saldatura 100% (25°C)	220 A
Potenza effettiva (25%)	8,2 KVA	Corrente di Saldatura 35% (40°C)	300 A
Fattore di forma	0,82	Corrente di Saldatura 60% (40°C)	250 A
Efficienza	85%	Corrente di Saldatura 100% (40°C)	200 A
Tensione a Vuoto	74 V	Cavo/Massa	50 mm²
Grado di Protezione	IP 23	Rulli trainafilo	4
Classe di Isolamento	H	Lunghezza x Larghezza x Altezza	680x300x435
Classe di Idoneità	S	Peso	33 Kg

I dati sono stati rilevati ad una temperatura di 40 °C.



GENERATORE		
CODICE	**DESCRIZIONE**	**PREZZO**
601429000L	Iron-Mig 303P	Vedi Listino
-	Rullo d.37 1,0-1,2 Acciaio Carbonio (incluso nel generatore)	Vedi Listino
-	KIT messa in servizio (incluso nel generatore)	Vedi Listino

GENERATORE VERSIONE ARIA COMPLETA		
CODICE	**DESCRIZIONE**	**PREZZO**
601429000L	Iron-Mig 303P	Vedi Listino
-	Rullo d.37 1,0-1,2 Acciaio Carbonio (incluso nel generatore)	Vedi Listino
602046000L	Carrello Universal	Vedi Listino
606180000L	KIT messa in servizio (incluso nel generatore)	Vedi Listino

6043500000	Torcia Mig TMS 36 4m Air	Vedi Listino
602000001L	Cavo Massa 50mm² 3m	Vedi Listino

GENERATORE VERSIONE H20 COMPLETA		
CODICE	**DESCRIZIONE**	**PREZZO**
601429000L	Iron-Mig 303P	Vedi Listino
-	Rullo d.37 1,0-1,2 Acciaio Carbonio (incluso nel generatore)	Vedi Listino
606180000L	KIT messa in servizio (incluso nel generatore)	Vedi Listino
602066000L	Unità di Raffreddamento C20	Vedi Listino
602046000L	Carrello Universal	Vedi Listino

6015140000	Torcia Mig TMS 500 4m H2O	Vedi Listino
602000000L	Cavo Massa 50mm² 3m	Vedi Listino

IRON MIG 303P

Inverter Mig Pulsato 400V 3 fasi

ACCESSORI		
CODICE	**DESCRIZIONE**	**PREZZO**
6941800000	Pacchetto Estensione Garanzia 3&5 Anni	Vedi Listino
602046000L	Carrello Universal	Vedi Listino
601525000L	KIT Scheda Interfacciamento per Spool-Gun	Vedi Listino
601564000L	Torcia Spool-Gun	Vedi Listino
601526000L	KIT Scheda Interfacciamento + Torcia Push-Pull	Vedi Listino
602066000L	Unità di Raffreddamento C20	Vedi Listino
600239000L	Tanica 5L Liquido Raff. STELFreeze	Vedi Listino
602010000L	Cavo Pinza Porta Elettrodo 50mm²	Vedi Listino
602000001L	Cavo Massa 50mm² 3m	Vedi Listino
6043500000	Torcia Mig TMS 36 4m Air	Vedi Listino
6015130000	Torcia Mig TMS 500 3m H2O	Vedi Listino
6015140000	Torcia Mig TMS 500 4m H2O	Vedi Listino
601294000L	Torcia Tig TTS 20 4m H2O U/D + Spina 14 poli	Vedi Listino
604290000L	Torcia Tig TTS 26 4m Air + Spina 14 poli	Vedi Listino
601286000L	Connettore volante 14 Pin + Serraggio	Vedi Listino
6361600000	Rullo d.37 1,0-1,2 Animato	Vedi Listino
6360800000	Rullo d.37 1,2-1,6 Animato	Vedi Listino
6364800000	Rullo d.37 0,6-0,8 Acciaio Carbonio	Vedi Listino
6350700000	Rullo d.37 0,8-1,0 Acciaio Carbonio	Vedi Listino
6360600000	Rullo d.37 1,0-1,2 Acciaio Carbonio (incluso nel generatore)	Vedi Listino
6364900000	Rullo d.37 0,8-1,0 Alluminio	Vedi Listino
6360900000	Rullo d.37 1,0-1,2 Alluminio	Vedi Listino
600571000L	Comando Remoto RC1	Vedi Listino
601687000L	Cavo Comando Remoto RC1 10m	Vedi Listino
6014590000	KIT 4 Rulli Trainanti Alluminio 1,0mm Prof.	Vedi Listino
6014610000	KIT 4 Rulli Trainanti Alluminio 1,2mm Prof.	Vedi Listino
6015580000	Guaina Carbonio m.4 ø 1,0/1,2	Vedi Listino
6014910000	Casco Aspire Jackson	Vedi Listino
6055900000	Riduttore a 2 Manometri (Attacco Gas Italiano)	Vedi Listino

NOTE

X Mig 350K

Inverter Mig Sinergico 400V 3 fasi



Multi

Sinergico

29 SLOT
Memoria

Arc Force

Rod Pulse ™

Hot Start

Motogen.

VRD SYSTEM
V.R.D.

Normative e garanzie

60974-10 | 60974-5 | 60974-1

CE UK CA MADE IN ITALY 3&5 YEARS

Specifiche tecniche

Tensione di Alimentazione	400 V	Temperatura di Lavoro	40°C
Fasi	3	Range di corrente	15-320 A
Frequenza	50/60 Hz	Corrente di Saldatura 40% (25°C)	320 A
Corrente effettiva (35%)	12,7 A	Corrente di Saldatura 100% (25°C)	220 A
Potenza effettiva (35%)	8,6 KVA	Corrente di Saldatura 35% (40°C)	320 A
Fattore di forma	0,82	Corrente di Saldatura 60% (40°C)	250 A
Efficienza	85%	Corrente di Saldatura 100% (40°C)	200 A
Tensione a Vuoto	70 V	Cavo/Massa	50 mm²
Grado di Protezione	IP 23 S	Rulli trainafilo	4
Classe di Isolamento	H	Lunghezza x Larghezza x Altezza	1000x440x820
Classe di Idoneità	S	Peso	55 Kg

I dati sono stati rilevati ad una temperatura di 40 °C.



GENERATORE		
CODICE	**DESCRIZIONE**	**PREZZO**
601942000L	X-Mig 350K	Vedi Listino
-	Rullo d.37 1,0-1,2 Acciaio Carbonio (incluso nel generatore)	Vedi Listino
-	KIT messa in servizio (incluso nel generatore)	Vedi Listino

GENERATORE VERSIONE ARIA COMPLETA		
CODICE	**DESCRIZIONE**	**PREZZO**
601942000L	X-Mig 350K	Vedi Listino
-	Rullo d.37 1,0-1,2 Acciaio Carbonio (incluso nel generatore)	Vedi Listino
-	KIT messa in servizio (incluso nel generatore)	Vedi Listino
6043500000	Torcia Mig TMS 36 4m Air	Vedi Listino
602000000L	Cavo Massa 50mm² 3m	Vedi Listino

ACCESSORI		
CODICE	**DESCRIZIONE**	**PREZZO**
6941800000	Pacchetto Estensione Garanzia 3&5 Anni	Vedi Listino
601525000L	KIT Scheda Interfacciamento per Spool-Gun	Vedi Listino
601564000L	Torcia Spool-Gun	Vedi Listino
602010000L	Cavo Pinza Porta Elettrodo 50mm²	Vedi Listino
602000001L	Cavo Massa 50mm² 3m	Vedi Listino
6051500000	Torcia Mig TMS 25 3m Air	Vedi Listino
6043500000	Torcia Mig TMS 36 4m Air	Vedi Listino
6361600000	Rullo d.37 1,0-1,2 Animato	Vedi Listino
6360800000	Rullo d.37 1,2-1,6 Animato	Vedi Listino
6364800000	Rullo d.37 0,6-0,8 Acciaio Carbonio	Vedi Listino
6350700000	Rullo d.37 0,8-1,0 Acciaio Carbonio	Vedi Listino
6360600000	Rullo d.37 1,0-1,2 Acciaio Carbonio (incluso nel generatore)	Vedi Listino
6364900000	Rullo d.37 0,8-1,0 Alluminio	Vedi Listino
6360900000	Rullo d.37 1,0-1,2 Alluminio	Vedi Listino
600571000L	Comando Remoto RC1	Vedi Listino
601687000L	Cavo Comando Remoto RC1 10m	Vedi Listino
6014590000	KIT 4 Rulli Trainanti Alluminio 1,0mm Prof.	Vedi Listino
6014610000	KIT 4 Rulli Trainanti Alluminio 1,2mm Prof.	Vedi Listino
6015580000	Guaina Carbonio m.4 ø 1,0/1,2	Vedi Listino
6014910000	Casco Aspire Jackson	Vedi Listino
6055900000	Riduttore a 2 Manometri (Attacco Gas Italiano)	Vedi Listino

X Mig 350S

Inverter Mig Sinergico 400V 3 fasi



Multi

Sinergico

29 SLOT
Memoria

Arc Force

Rod Pulse ™

Hot Start

Motogen.

VRD SYSTEM
V.R.D.

Normative e garanzie

60974-10 | 60974-5 | 60974-1

CE UK CA MADE IN ITALY 3&5 YEARS

Specifiche tecniche

Tensione di Alimentazione	400 V	Temperatura di Lavoro	40°C
Fasi	3	Range di corrente	15-320 A
Frequenza	50/60 Hz	Corrente di Saldatura 40% (25°C)	320 A
Corrente effettiva (35%)	12,7 A	Corrente di Saldatura 100% (25°C)	220 A
Potenza effettiva (35%)	8,6 KVA	Corrente di Saldatura 35% (40°C)	320 A
Fattore di forma	0,82	Corrente di Saldatura 60% (40°C)	250 A
Efficienza	85%	Corrente di Saldatura 100% (40°C)	200 A
Tensione a Vuoto	70 V	Cavo/Massa	50 mm²
Grado di Protezione	IP 23 S	Rulli trainafilo	4
Classe di Isolamento	H	Lunghezza x Larghezza x Altezza	1000x300x1300
Classe di Idoneità	S	Peso	71 Kg

I dati sono stati rilevati ad una temperatura di 40 °C.



GENERATORE VERSIONE ARIA COMPLETA		
CODICE	**DESCRIZIONE**	**PREZZO**
601944000L	X-Mig 350S	Vedi Listino
601946000L	Alimentatore F10	Vedi Listino
601865000L	Fascio Cavi 50mm² 2m Air	Vedi Listino
-	Rullo d.37 1,0-1,2 Acciaio Carbonio (incluso nel generatore)	Vedi Listino
-	KIT messa in servizio (incluso nel generatore)	Vedi Listino

6043500000	Torcia Mig TMS 36 4m Air	Vedi Listino
602000000L	Cavo Massa 50mm² 3m	Vedi Listino
601862000L	Kit Ruote per Trainafilo	Vedi Listino

ACCESSORI		
CODICE	**DESCRIZIONE**	**PREZZO**
6941800000	Pacchetto Estensione Garanzia 3&5 Anni	Vedi Listino
602010000L	Cavo Pinza Porta Elettrodo 50mm²	Vedi Listino
602000001L	Cavo Massa 50mm² 3m	Vedi Listino
601865000L	Fascio Cavi 50mm² 2m Air	Vedi Listino
601866000L	Fascio Cavi 70mm² 5m Air	Vedi Listino
601867000L	Fascio Cavi 70mm² 10m Air	Vedi Listino
6051500000	Torcia Mig TMS 25 3m Air	Vedi Listino
6043500000	Torcia Mig TMS 36 4m Air	Vedi Listino
6361600000	Rullo d.37 1,0-1,2 Animato	Vedi Listino
6360800000	Rullo d.37 1,2-1,6 Animato	Vedi Listino
6364800000	Rullo d.37 0,6-0,8 Acciaio Carbonio	Vedi Listino
6350700000	Rullo d.37 0,8-1,0 Acciaio Carbonio	Vedi Listino
6360600000	Rullo d.37 1,0-1,2 Acciaio Carbonio (incluso nel generatore)	Vedi Listino
6364900000	Rullo d.37 0,8-1,0 Alluminio	Vedi Listino
6360900000	Rullo d.37 1,0-1,2 Alluminio	Vedi Listino
600571000L	Comando Remoto RC1	Vedi Listino
601687000L	Cavo Comando Remoto RC1 10m	Vedi Listino
6014590000	KIT 4 Rulli Trainanti Alluminio 1,0mm Prof.	Vedi Listino
6014610000	KIT 4 Rulli Trainanti Alluminio 1,2mm Prof.	Vedi Listino
6015580000	Guaina Carbonio m.4 ø 1,0/1,2	Vedi Listino
6014910000	Casco Aspire Jackson	Vedi Listino
6055900000	Riduttore a 2 Manometri (Attacco Gas Italiano)	Vedi Listino

S400 F20

Inverter Mig Pulsato 400V 3 fasi



- Multi
- Pulse
- Rod Pulse ™
- Hot Start
- Arc Force
- Tig lift
- Slope down
- V.R.D.
- CC/CV
- Motogen.

Normative e garanzie

60974-10 | 60974-5 | 60974-1

CE UKCA MADE IN ITALY 3&5 YEARS

Specifiche tecniche

Tensione di Alimentazione	400 V	Temperatura di Lavoro	40°C
Fasi	3	Range di corrente	4-400 A
Frequenza	50/60 Hz	Corrente di Saldatura 40% (25°C)	400 A
Corrente effettiva (35%)	19 A	Corrente di Saldatura 100% (25°C)	350 A
Potenza effettiva (35%)	11,2 KVA	Corrente di Saldatura 35% (40°C)	400 A
Fattore di forma	0,85	Corrente di Saldatura 60% (40°C)	350 A
Efficienza	85%	Corrente di Saldatura 100% (40°C)	300 A
Tensione a Vuoto	70 V	Cavo/Massa	70 mm²
Grado di Protezione	IP 23	Rulli trainafilo	4
Classe di Isolamento	H	Lunghezza x Larghezza x Altezza	1040x500x1430
Classe di Idoneità	S	Peso	120 Kg

I dati sono stati rilevati ad una temperatura di 40 °C.



S400 F20 VERSIONE ARIA COMPLETA		
CODICE	**DESCRIZIONE**	**PREZZO**
601822000L	S400	Vedi Listino
601826000L	Alimentatore F20	Vedi Listino
601858000L	Carrello S400	Vedi Listino
601865000L	Fascio Cavi 50mm² 2m Air	Vedi Listino
6360600000	Rullo d.37 1,0-1,2 Acciaio Carbonio (incluso nel generatore)	Vedi Listino
602000001L	Cavo Massa 50mm² 3m	Vedi Listino
6043500000	Torcia Mig TMS 36 4m Air	Vedi Listino

S400 F20 VERSIONE H20 CONSIGLIATA		
CODICE	**DESCRIZIONE**	**PREZZO**
601822000L	S400	Vedi Listino
601826000L	Alimentatore F20	Vedi Listino
601857000L	Unità di Raffred. C10 (Liquido NON Incluso)	Vedi Listino
601858000L	Carrello S400	Vedi Listino
601891000L	Fascio Cavi 50mm² 2m H2O	Vedi Listino
6360600000	Rullo d.37 1,0-1,2 Acciaio Carbonio (incluso nel generatore)	Vedi Listino
607010001L	Cavo Massa 70mm² 3m con Morsetto	Vedi Listino
6015140000	Torcia Mig TMS 500 4m H2O	Vedi Listino
601862000L	KIT Ruote per Trainafilo	Vedi Listino

S400 F20

Inverter Mig Pulsato 400V 3 fasi

ACCESSORI		
CODICE	**DESCRIZIONE**	**PREZZO**
6941800000	Pacchetto Estensione Garanzia 3&5 Anni	Vedi Listino
601858000L	Carrello S400	Vedi Listino
601862000L	KIT Ruote per Trainafilo	Vedi Listino
601857000L	Unità di Raffred. C10 (Liquido NON Incluso)	Vedi Listino
600239000L	Tanica 5L Liquido Raff. STELFreeze	Vedi Listino
601815000L	KIT Scheda Interfacciamento + Torcia Push-Pull	Vedi Listino
601865000L	Fascio Cavi 50mm² 2m Air	Vedi Listino
601891000L	Fascio Cavi 50mm² 2m H2O	Vedi Listino
601866000L	Fascio Cavi 70mm² 5m Air	Vedi Listino
601868000L	Fascio Cavi 70mm² 5m H20	Vedi Listino
601867000L	Fascio Cavi 70mm² 10m Air	Vedi Listino
601869000L	Fascio Cavi 70mm² 10m H2O	Vedi Listino
601877000L	Fascio Cavi 70mm² 25m Air	Vedi Listino
601878000L	Fascio Cavi 70mm² 25m H20	Vedi Listino
6015130000	Torcia Mig TMS 500 3m H2O	Vedi Listino
6015140000	Torcia Mig TMS 500 4m H2O	Vedi Listino
6018750000	Torcia Digi Mig 3m H2O	Vedi Listino
6018760000	Torcia Digi Mig 4m H2O	Vedi Listino
6014590000	KIT 4 Rulli Trainanti Alluminio 1,0mm Prof.	Vedi Listino
6014610000	KIT 4 Rulli Trainanti Alluminio 1,2mm Prof.	Vedi Listino
6350700000	Rullo d.37 0,8-1,0 Acciaio Carbonio	Vedi Listino
6360600000	Rullo d.37 1,0-1,2 Acciaio Carbonio	Vedi Listino
6360700000	Rullo d.37 1,2-1,6 Acciaio Carbonio	Vedi Listino
6361600000	Rullo d.37 1,0-1,2 Animato	Vedi Listino
6360800000	Rullo d.37 1,2-1,6 Animato	Vedi Listino
6367200000	Rullo d.37 1,6-2,4 Animato	Vedi Listino
6360900000	Rullo d.37 1,0-1,2 Alluminio	Vedi Listino
6367100000	Rullo d.37 1,6-2,4 Alluminio	Vedi Listino
6014910000	Casco Aspire Jackson	Vedi Listino
6055900000	Riduttore a 2 Manometri (Attacco Gas Italiano)	Vedi Listino

NOTE

S400 F40

Inverter Mig Pulsato 400V 3 fasi



- Multi
- Pulse
- Rod Pulse ™
- Hot Start
- Arc Force
- Tig lift
- Slope down
- V.R.D.
- CC/CV
- Sinergico
- Motogen.

Normative e garanzie

60974-10 | 60974-5 | 60974-1

CE UKCA MADE IN ITALY 3&5 YEARS

Specifiche tecniche

Tensione di Alimentazione	400 V	Temperatura di Lavoro	40°C
Fasi	3	Range di corrente	4-400 A
Frequenza	50/60 Hz	Corrente di Saldatura 40% (25°C)	400 A
Corrente effettiva (35%)	19 A	Corrente di Saldatura 100% (25°C)	350 A
Potenza effettiva (35%)	11,2 KVA	Corrente di Saldatura 35% (40°C)	400 A
Fattore di forma	0,85	Corrente di Saldatura 60% (40°C)	350 A
Efficienza	85%	Corrente di Saldatura 100% (40°C)	300 A
Tensione a Vuoto	70 V	Cavo/Massa	70 mm²
Grado di Protezione	IP 23	Rulli trainafilo	4
Classe di Isolamento	H	Lunghezza x Larghezza x Altezza	1040x500x1430
Classe di Idoneità	S	Peso	120 Kg

I dati sono stati rilevati ad una temperatura di 40 °C.



S400 F40 VERSIONE ARIA COMPLETA		
CODICE	**DESCRIZIONE**	**PREZZO**
601822000L	S400	Vedi Listino
601824000L	Alimentatore F40	Vedi Listino
601858000L	Carrello S400	Vedi Listino
601865000L	Fascio Cavi 50mm² 2m Air	Vedi Listino
6360600000	Rullo d.37 1,0-1,2 Acciaio Carbonio (incluso nel generatore)	Vedi Listino
607010001L	Cavo Massa 70mm² 3m con Morsetto	Vedi Listino
6043500000	Torcia Mig TMS 36 4m Air	Vedi Listino
601862000L	KIT Ruote per Trainafilo	Vedi Listino

S400 F40 VERSIONE H20 CONSIGLIATA		
CODICE	**DESCRIZIONE**	**PREZZO**
601822000L	S400	Vedi Listino
601824000L	Alimentatore F40	Vedi Listino
601857000L	Unità di Raffred. C10 (Liquido NON Incluso)	Vedi Listino
601858000L	Carrello S400	Vedi Listino
601891000L	Fascio Cavi 50mm² 2m H2O	Vedi Listino
6360600000	Rullo d.37 1,0-1,2 Acciaio Carbonio (incluso nel generatore)	Vedi Listino
607010001L	Cavo Massa 70mm² 3m con Morsetto	Vedi Listino
6015140000	Torcia Mig TMS 500 4m H2O	Vedi Listino
601862000L	KIT Ruote per Trainafilo	Vedi Listino

S400 F40

Inverter Mig Pulsato 400V 3 fasi

ACCESSORI		
CODICE	**DESCRIZIONE**	**PREZZO**
6941800000	Pacchetto Estensione Garanzia 3&5 Anni	Vedi Listino
601858000L	Carrello S400	Vedi Listino
601862000L	KIT Ruote per Trainafilo	Vedi Listino
601857000L	Unità di Raffred. C10 (Liquido NON Incluso)	Vedi Listino
600239000L	Tanica 5L Liquido Raff. STELFreeze	Vedi Listino
601815000L	KIT Scheda Interfacciamento + Torcia Push-Pull	Vedi Listino
601865000L	Fascio Cavi 50mm² 2m Air	Vedi Listino
601891000L	Fascio Cavi 50mm² 2m H2O	Vedi Listino
601866000L	Fascio Cavi 70mm² 5m Air	Vedi Listino
601868000L	Fascio Cavi 70mm² 5m H20	Vedi Listino
601867000L	Fascio Cavi 70mm² 10m Air	Vedi Listino
601869000L	Fascio Cavi 70mm² 10m H2O	Vedi Listino
601877000L	Fascio Cavi 70mm² 25m Air	Vedi Listino
601878000L	Fascio Cavi 70mm² 25m H20	Vedi Listino
6015130000	Torcia Mig TMS 500 3m H2O	Vedi Listino
6015140000	Torcia Mig TMS 500 4m H2O	Vedi Listino
6018750000	Torcia Digi Mig 3m H2O	Vedi Listino
6018760000	Torcia Digi Mig 4m H2O	Vedi Listino
6014590000	KIT 4 Rulli Trainanti Alluminio 1,0mm Prof.	Vedi Listino
6014610000	KIT 4 Rulli Trainanti Alluminio 1,2mm Prof.	Vedi Listino
6350700000	Rullo d.37 0,8-1,0 Acciaio Carbonio	Vedi Listino
6360600000	Rullo d.37 1,0-1,2 Acciaio Carbonio	Vedi Listino
6360700000	Rullo d.37 1,2-1,6 Acciaio Carbonio	Vedi Listino
6361600000	Rullo d.37 1,0-1,2 Animato	Vedi Listino
6360800000	Rullo d.37 1,2-1,6 Animato	Vedi Listino
6367200000	Rullo d.37 1,6-2,4 Animato	Vedi Listino
6360900000	Rullo d.37 1,0-1,2 Alluminio	Vedi Listino
6367100000	Rullo d.37 1,6-2,4 Alluminio	Vedi Listino
6014910000	Casco Aspire Jackson	Vedi Listino
6055900000	Riduttore a 2 Manometri (Attacco Gas Italiano)	Vedi Listino

NOTE

S400 TOP 504 NAVY ALU

Inverter Mig Pulsato 400V 3 fasi



Multi

Pulse (ALU)

Rod Pulse ™

Hot Start

Arc Force

Tig lift

Slope down

V.R.D.

CC/CV

Motogen.

Normative e garanzie

60974-10 | 60974-5 | 60974-1

Specifiche tecniche

Tensione di Alimentazione	400 V	Temperatura di Lavoro	40°C
Fasi	3	Range di corrente	4-400 A
Frequenza	50/60 Hz	Corrente di Saldatura 40% (25°C)	400 A
Corrente effettiva (35%)	19 A	Corrente di Saldatura 100% (25°C)	350 A
Potenza effettiva (35%)	11,2 KVA	Corrente di Saldatura 35% (40°C)	400 A
Fattore di forma	0,85	Corrente di Saldatura 60% (40°C)	350 A
Efficienza	85%	Corrente di Saldatura 100% (40°C)	300 A
Tensione a Vuoto	70 V	Cavo/Massa	70 mm²
Grado di Protezione	IP 23	Rulli trainafilo	4
Classe di Isolamento	H	Lunghezza x Larghezza x Altezza	1040x500x1430
Classe di Idoneità	S	Peso	120 Kg

I dati sono stati rilevati ad una temperatura di 40 °C.



S400 TOP 504 NAVY ALU		
CODICE	**DESCRIZIONE**	**PREZZO**
601822000L	S400	Vedi Listino
601481000L	TOP 504 NAVY ALU 5 - 4R 5 Kg	Vedi Listino
601485000L	TOP 504 NAVY ALU 15 - 4R 15 Kg	Vedi Listino
601633000L	Cavo coassiale aria 50mm² 30m ALU 14 pin	Vedi Listino
601634000L	Cavo coassiale aria 50mm² 40m ALU 14 pin	Vedi Listino
601635000L	Cavo coassiale aria 50mm² 50m ALU 14 pin	Vedi Listino

ACCESSORI		
CODICE	**DESCRIZIONE**	**PREZZO**
6941800000	Pacchetto Estensione Garanzia 3&5 Anni	Vedi Listino
6315900000	Rullo d.37 1,0-1,2 Acciaio Carbonio	Vedi Listino
6345200000	Rullo d.37 1,0-1,2 Alluminio	Vedi Listino
6014910000	Casco Aspire Jackson	Vedi Listino
6055900000	Riduttore a 2 Manometri (Attacco Gas Italiano)	Vedi Listino

S400 NAVY TOP SKY YARD

Inverter Mig 400V 3 fasi



Multi

CC/CV

Rod Pulse ™

Hot Start

Arc Force

Tig lift

Slope down

V.R.D.

Motogen.

Normative e garanzie

60974-10 | 60974-5 | 60974-1

CE UKCA MADE IN ITALY 3&5 YEARS

Specifiche tecniche

Tensione di Alimentazione	400 V	Temperatura di Lavoro	40°C
Fasi	3	Range di corrente	4-400 A
Frequenza	50/60 Hz	Corrente di Saldatura 40% (25°C)	400 A
Corrente effettiva (35%)	19 A	Corrente di Saldatura 100% (25°C)	350 A
Potenza effettiva (35%)	11,2 KVA	Corrente di Saldatura 35% (40°C)	400 A
Fattore di forma	0,85	Corrente di Saldatura 60% (40°C)	350 A
Efficienza	85%	Corrente di Saldatura 100% (40°C)	300 A
Tensione a Vuoto	70 V	Cavo/Massa	70 mm²
Grado di Protezione	IP 23	Rulli trainafilo	4
Classe di Isolamento	H	Lunghezza x Larghezza x Altezza	1040x500x1430
Classe di Idoneità	S	Peso	120 Kg

I dati sono stati rilevati ad una temperatura di 40 °C.

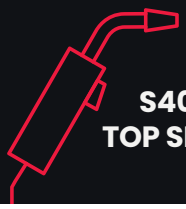

S400 NAVY TOP SKY YARD		
CODICE	**DESCRIZIONE**	**PREZZO**
601874000L	S400 NAVY	Vedi Listino
601636000L	TOP 504 SKY YARD 5 Kg	Vedi Listino
601637000L	TOP 504 SKY YARD 15 Kg	Vedi Listino
601442000L	Cavo coassiale aria 50mm² 30m 14 pin	Vedi Listino
601443000L	Cavo coassiale aria 50mm² 40m 14 pin	Vedi Listino
601422000L	Cavo coassiale aria 50mm² 50m 14 pin	Vedi Listino
601631000L	KIT MODIFICA NAVY MAX 453/603 / S400	Vedi Listino

ACCESSORI		
CODICE	**DESCRIZIONE**	**PREZZO**
6941800000	Pacchetto Estensione Garanzia 3&5 Anni	Vedi Listino
6315900000	Rullo d.37 1,0-1,2 Acciaio Carbonio	Vedi Listino
6345200000	Rullo d.37 1,0-1,2 Alluminio	Vedi Listino
6014910000	Casco Aspire Jackson	Vedi Listino
6055900000	Riduttore a 2 Manometri (Attacco Gas Italiano)	Vedi Listino

MAX 453 TOP 504 XXM

Inverter Mig Pulsato 400V 3 fasi



Multi

Pulse

Rod Pulse ™

Hot Start

Arc Force

Tig lift

Tig Pulse

Slope down

V.R.D.

cc/cv

Motogen.

Normative e garanzie

60974-10 | 60974-5 | 60974-1

CE MADE IN ITALY 3&5 YEARS

Specifiche tecniche

Tensione di Alimentazione	400 V	Temperatura di Lavoro	40°C
Fasi	3	Range di corrente	4-450 A
Frequenza	50/60 Hz	Corrente di Saldatura 60% (25°C)	450 A
Corrente effettiva (35%)	19 A	Corrente di Saldatura 100% (25°C)	370 A
Potenza effettiva (35%)	12,4 KVA	Corrente di Saldatura 35% (40°C)	450 A
Fattore di forma	0,85	Corrente di Saldatura 60% (40°C)	430 A
Efficienza	87%	Corrente di Saldatura 100% (40°C)	350 A
Tensione a Vuoto	80 V	Cavo/Massa	70 mm²
Grado di Protezione	IP 23	Rulli trainafilo	4
Classe di Isolamento	H	Lunghezza x Larghezza x Altezza	1040x500x1405
Classe di Idoneità	S	Peso	170 Kg

I dati sono stati rilevati ad una temperatura di 40 °C.

MAX 453 TOP XXM H20 COMPLETA		
CODICE	**DESCRIZIONE**	**PREZZO**
601507000L	MAX 453	Vedi Listino
601268000L	Alimentatore TOP 504 XXM	Vedi Listino
6015140000	Torcia Mig TMS 500 4m H2O (included on TOP 504 XXM)	Vedi Listino
600066001L	KIT Ruote per Trainafilo (incluso nel TOP 504 XXM)	Vedi Listino
601473000L	Unità di Raffred. AWC MPX (Liquido NON Incluso)	Vedi Listino
600343000L	Carrello MP	Vedi Listino
600367000L	KIT MIG per Carrello MP	Vedi Listino
600408000L	Fascio Cavi 70mm² 5m H20	Vedi Listino
601609000L	KIT di Supporto	Vedi Listino
607010001L	Cavo Massa 70mm² 3m con Morsetto	Vedi Listino

ACCESSORI		
CODICE	**DESCRIZIONE**	**PREZZO**
6941800000	Pacchetto Estensione Garanzia 3&5 Anni	Vedi Listino
600343000L	Carrello MP	Vedi Listino
600367000L	KIT MIG per Carrello MP	Vedi Listino
600066001L	KIT Ruote per Trainafilo (incluso nel TOP 504 XXM)	Vedi Listino
601473000L	Unità di Raffred. AWC MPX (Liquido NON Incluso)	Vedi Listino
600239000L	Tanica 5L Liquido Raff. STEL Freeze	Vedi Listino
600407000L	Fascio Cavi 70mm² 5m Air	Vedi Listino
600408000L	Fascio Cavi 70mm² 5m H20	Vedi Listino
600409000L	Fascio Cavi 70mm² 10m Air	Vedi Listino
600411000L	Fascio Cavi 70mm² 10m H2O	Vedi Listino
601526000L	KIT Scheda Interfacciamento + Torcia Push-Pull	Vedi Listino
6015130000	Torcia Mig TMS 500 3m H2O	Vedi Listino
6350700000	Rullo d.37 0,8-1,0 Acciaio Carbonio	Vedi Listino
6360600000	Rullo d.37 1,0-1,2 Acciaio Carbonio (incluso nel TOP 504 XXM)	Vedi Listino
6360700000	Rullo d.37 1,2-1,6 Acciaio Carbonio	Vedi Listino
6368500000	Rullo d.37 1.0-1.2 Animato	Vedi Listino
6360800000	Rullo d.37 1,2-1,6 Animato	Vedi Listino
6367200000	Rullo d.37 1,6-2,4 Animato	Vedi Listino
6360900000	Rullo d.37 1,0-1,2 Alluminio (incluso nel TOP 504 XXM)	Vedi Listino
6361700000	Rullo d.37 1,2-1,6 Alluminio	Vedi Listino
6367100000	Rullo d.37 1,6-2,4 Alluminio	Vedi Listino
6014910000	Casco Aspire Jackson	Vedi Listino
6055900000	Riduttore a 2 Manometri (Attacco Gas Italiano)	Vedi Listino

MAX 603 TOP 504 XXM

Inverter Mig Pulsato 400V 3 fasi



Multi

Pulse

Rod Pulse ™

Hot Start

Arc Force

Tig lift

Tig Pulse

Slope down

V.R.D.

cc/cv

Motogen.

Normative e garanzie

60974-10 | 60974-5 | 60974-1

CE MADE IN ITALY 3&5 YEARS

Specifiche tecniche

Tensione di Alimentazione	400 V	Temperatura di Lavoro	40°C
Fasi	3	Range di corrente	4-550 A
Frequenza	50/60 Hz	Corrente di Saldatura 45% (25°C)	550 A
Corrente effettiva (35%)	26 A	Corrente di Saldatura 100% (25°C)	430 A
Potenza effettiva (35%)	18,0 KVA	Corrente di Saldatura 35% (40°C)	550 A
Fattore di forma	0,85	Corrente di Saldatura 60% (40°C)	500 A
Efficienza	87%	Corrente di Saldatura 100% (40°C)	400 A
Tensione a Vuoto	80 V	Cavo/Massa	70 mm²
Grado di Protezione	IP 23	Rulli trainafilo	4
Classe di Isolamento	H	Lunghezza x Larghezza x Altezza	1040x500x1405
Classe di Idoneità	S	Peso	170 Kg

I dati sono stati rilevati ad una temperatura di 40 °C.

MAX 603 TOP XXM H20 COMPLETA		
CODICE	**DESCRIZIONE**	**PREZZO**
6014760001L	MAX 603	Vedi Listino
6012680001L	Alimentatore TOP 504 XXM	Vedi Listino
6015140000	Torcia Mig TMS 500 4m H2O (included on TOP 504 XXM)	Vedi Listino
6000660001L	KIT Ruote per Trainafilo (incluso nel TOP 504 XXM)	Vedi Listino
6014730001L	Unità di Raffred. AWC MPX (Liquido NON Incluso)	Vedi Listino
6003430001L	Carrello MP	Vedi Listino
6003670001L	KIT MIG per Carrello MP	Vedi Listino
6004080001L	Fascio Cavi 70mm² 5m H20	Vedi Listino
6016090001L	KIT di Supporto	Vedi Listino
6070100011L	Cavo Massa 70mm² 3m con Morsetto	Vedi Listino

ACCESSORI		
CODICE	**DESCRIZIONE**	**PREZZO**
6941800000	Pacchetto Estensione Garanzia 3&5 Anni	Vedi Listino
6003430001L	Carrello MP	Vedi Listino
6003670001L	KIT MIG per Carrello MP	Vedi Listino
6000660001L	KIT Ruote per Trainafilo (incluso nel TOP 504 XXM)	Vedi Listino
6014730001L	Unità di Raffred. AWC MPX (Liquido NON Incluso)	Vedi Listino
6002390001L	Tanica 5L Liquido Raff. STEL Freeze	Vedi Listino
6004070001L	Fascio Cavi 70mm² 5m Air	Vedi Listino
6004080001L	Fascio Cavi 70mm² 5m H20	Vedi Listino
6004090001L	Fascio Cavi 70mm² 10m Air	Vedi Listino
6004110001L	Fascio Cavi 70mm² 10m H2O	Vedi Listino
6015260001L	KIT Scheda Interfacciamento + Torcia Push-Pull	Vedi Listino
6015130000	Torcia Mig TMS 500 3m H2O	Vedi Listino
6350700000	Rullo d.37 0,8-1,0 Acciaio Carbonio	Vedi Listino
6360600000	Rullo d.37 1,0-1,2 Acciaio Carbonio (incluso nel TOP 504 XXM)	Vedi Listino
6360700000	Rullo d.37 1,2-1,6 Acciaio Carbonio	Vedi Listino
6368500000	Rullo d.37 1.0-1.2 Animato	Vedi Listino
6360800000	Rullo d.37 1,2-1,6 Animato	Vedi Listino
6367200000	Rullo d.37 1,6-2,4 Animato	Vedi Listino
6360900000	Rullo d.37 1,0-1,2 Alluminio (incluso nel TOP 504 XXM)	Vedi Listino
6361700000	Rullo d.37 1,2-1,6 Alluminio	Vedi Listino
6367100000	Rullo d.37 1,6-2,4 Alluminio	Vedi Listino
6014910000	Casco Aspire Jackson	Vedi Listino
6055900000	Riduttore a 2 Manometri (Attacco Gas Italiano)	Vedi Listino

TAGLIO PLASMA

Macchine per taglio
al plasma compatte
e dalla qualità superiore,
per raggiungere
con efficacia anche
i punti più difficili.

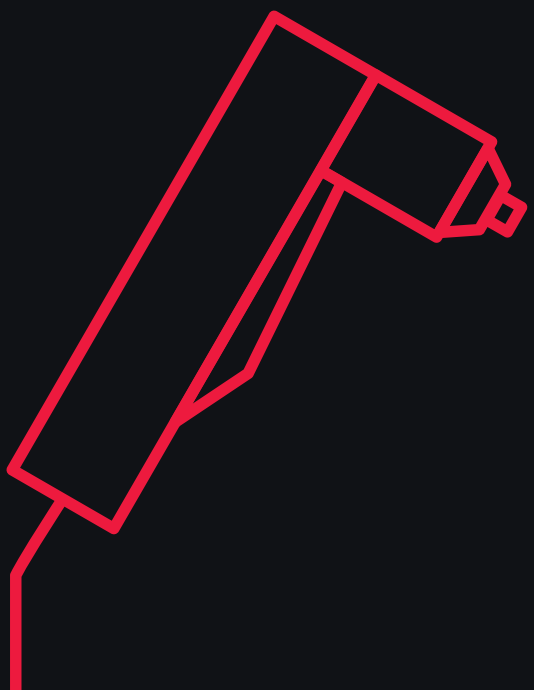

THOR 41K PFC

Inverter Taglio Plasma 110-240V 1 fase



Test gas

Motogen.

Safety button

PFC

Normative e garanzie

60100-3-12 | 60974-10 | 60974-1

MADE IN ITALY

2 YEARS WARRANTY

Spessori di taglio

Taglio di qualità raccomandato (500mm/min) — **8mm**
Taglio di qualità (250 mm/min) — **10mm**
Separazione massima — **12mm**

Capacità di sfondamento: 6mm

I dati di taglio sono equivalenti per compressore interno ed esterno.

Specifiche tecniche

Tensione di Alimentazione	110 - 230 - 240 V	Temperatura di Lavoro	40°C
Fasi	1	Range di Corrente	15-30 A
Frequenza	50/60 Hz	Corrente di Taglio 45% (25°C)	30 A
Corrente effettiva (30%)	9,5 A	Corrente di Taglio 100% (25°C)	27 A
Potenza effettiva (30%)	2,2 KVA	Corrente di Taglio 35% (40°C)	30 A
Fattore di forma	0,99	Corrente di Taglio 60% (40°C)	26 A
Efficienza	74%	Corrente di Taglio 100% (40°C)	25 A
Tensione a Vuoto	250 V	Cavo/Massa	10 mm²
Grado di Protezione	IP 23	Lunghezza x Larghezza x Altezza	580x190x405
Classe di Isolamento	H	Peso	23,8 Kg
Classe di Idonetà	S		

I dati sono stati rilevati ad una temperatura di 40 °C.



GENERATORE		
CODICE	**DESCRIZIONE**	**PREZZO**
600223000L	THOR 41 K PFC	Vedi Listino
-	Cavo Massa 10mm² (incluso nel generatore)	Vedi Listino
-	Torcia HammerCut 40K 4m (incluso nel generatore)	Vedi Listino

ACCESSORI		
CODICE	**DESCRIZIONE**	**PREZZO**
607790000L	Cavo Massa 10mm² (incluso nel generatore)	Vedi Listino
6002270010	Torcia HammerCut 40K 4m (incluso nel generatore)	Vedi Listino
6083000000	Compasso per HammerCut 45	Vedi Listino

CONSUMABILI		
CODICE	**DESCRIZIONE**	**PREZZO**
601051000L	Elettrodo Medio (Conf. 10 pz.)	Vedi Listino
601052000L	Diffusore Aria (Conf. 2 pz.)	Vedi Listino
601053000L	Cappa Media (Conf. 10 pz.)	Vedi Listino
601256000L	Ugello Protezione Esterno (Conf. 4 pz.)	Vedi Listino
600331000L	Distanziale a 2 Punte (Conf. 1 pz.)	Vedi Listino

P 80

Inverter Taglio Plasma 400V 3 fasi



Test gas

Motogen.

Safety button

Normative e garanzie

60100-3-12 | 60974-10 | 60974-1

CE MADE IN ITALY 3&5 YEARS

Spessori di taglio

Taglio di qualità raccomandato (500mm/min) — **25mm**
Taglio di qualità (250 mm/min) — **30mm**
Separazione massima — **40mm**

Capacità di sfondamento: 15mm

Specifiche tecniche

Tensione di Alimentazione	400 V	Temperatura di Lavoro	40°C
Fasi	3	Range di Corrente	20-70 A
Frequenza	50/60 Hz	Corrente di Taglio 60% (25°C)	60 A
Corrente effettiva (35%)	9,5 A	Corrente di Taglio 100% (25°C)	55 A
Potenza effettiva (35%)	6,4 KVA	Corrente di Taglio 30% (40°C)	70 A
Efficienza	85%	Corrente di Taglio 60% (40°C)	55 A
Tensione a Vuoto	320 V	Corrente di Taglio 100% (40°C)	50 A
Grado di Protezione	IP 23	Cavo/Massa	10 mm²
Classe di Isolamento	H	Lunghezza x Larghezza x Altezza	620x210x350
Classe di Idonetà	S	Peso	22 Kg

I dati sono stati rilevati ad una temperatura di 40 °C.



GENERATORE		
CODICE	**DESCRIZIONE**	**PREZZO**
601762000L	P80	Vedi Listino
-	Cavo Massa 10mm² (incluso nel generatore)	Vedi Listino
-	KIT Automazione (incluso nel generatore)	Vedi Listino
-	Torcia Plasma UPH 125 6m (incluso nel generatore)	Vedi Listino

ACCESSORI		
CODICE	**DESCRIZIONE**	**PREZZO**
600263000L	Cavo Massa 10mm² (incluso nel generatore)	Vedi Listino
601764000L	Torcia Plasma SL80 6m 1TORCH	Vedi Listino
602104000L	Torcia Plasma UPH- 125 6m (incluso nel generatore)	Vedi Listino
602107000L	Torcia Plasma UPH- 125 12m	Vedi Listino
602109000L	Torcia Plasma UPH- 125 AUTOMATICA 6m	Vedi Listino
613745000L	KIT CONNETTORE 14 PIN AUTOM.	Vedi Listino
6074800000	Compasso per SL80/100 1TORCH	Vedi Listino
6021110000	Compasso per UPH-125	Vedi Listino

CONSUMABILI		
CODICE	**DESCRIZIONE**	**PREZZO**
607360000L	Elettrodo (Conf. 5 pz.)	Vedi Listino
607370000L	Cartuccia di Start (Conf. 1 pz.)	Vedi Listino
601192000L	Cappa Taglio 80 A (Conf. 5 pz.)	Vedi Listino
607410000L	Ugello Maximum Life (Conf. 1 pz.)	Vedi Listino
607430000L	Distanziale di Taglio 100 A (Conf. 1 pz.)	Vedi Listino
602005000L	Diffusore Aria 45-85A UPH-125	Vedi Listino
602006000L	Elettrodo 45-125A UPH-125	Vedi Listino
602007000L	Cappa 45-85A UPH-125	Vedi Listino
602008000L	Ugello Max.life UPH-125	Vedi Listino
602009000L	Distanziale 45-85A UPH-125	Vedi Listino

THOR 123

Inverter Taglio Plasma 400V 3 fasi



Test gas

Motogen.

Safety button

Normative e garanzie

60974-10 | 60974-1

CE MADE IN ITALY

Spessori di taglio

Taglio di qualità raccomandato (500mm/min) — **25mm**
Taglio di qualità (250 mm/min) — **30mm**
Separazione massima — **40mm**

Capacità di sfondamento: 15mm

Specifiche tecniche

Tensione di Alimentazione	380/415 V	Temperatura di Lavoro	40°C
Fasi	3	Range di Corrente	20-100 A
Frequenza	50/60 Hz	Corrente di Taglio 60% (25°C)	85 A
Corrente effettiva (20%)	13,5 A	Corrente di Taglio 100% (25°C)	75 A
Potenza effettiva (20%)	9,0 KVA	Corrente di Taglio 20% (40°C)	100 A
Fattore di forma	0,90	Corrente di Taglio 60% (40°C)	75 A
Efficienza	87%	Corrente di Taglio 100% (40°C)	65 A
Tensione a Vuoto	270 V	Cavo/Massa	16 mm²
Grado di Protezione	IP 23	Lunghezza x Larghezza x Altezza	495x280x720
Classe di Isolamento	H	Peso	46 Kg
Classe di Idonetà	S		

I dati sono stati rilevati ad una temperatura di 40 °C.



GENERATORE		
CODICE	**DESCRIZIONE**	**PREZZO**
600404000L	THOR 123	Vedi Listino
-	Cavo Massa 16mm² (incluso nel generatore)	Vedi Listino
-	Torcia Plasma SL100 6m (incluso nel generatore)	Vedi Listino

ACCESSORI		
CODICE	**DESCRIZIONE**	**PREZZO**
600455000L	KIT Automazione	Vedi Listino
600444000L	Cavo Massa 16mm² (incluso nel generatore)	Vedi Listino
600445000L	Torcia Plasma SL100 6m (incluso nel generatore)	Vedi Listino
600451000L	Torcia Plasma SL100 7,5m Automatic	Vedi Listino
6074800000	Compasso per SL80/100 1TORCH	Vedi Listino

CONSUMABILI		
CODICE	**DESCRIZIONE**	**PREZZO**
607360000L	Elettrodo (Conf. 5 pz.)	Vedi Listino
607370000L	Cartuccia di Start (Conf. 1 pz.)	Vedi Listino
607400000L	Cappa Taglio 100 A (Conf. 5 pz.)	Vedi Listino
607410000L	Ugello Maximum Life (Conf. 1 pz.)	Vedi Listino
607430000L	Distanziale di Taglio 100 A (Conf. 1 pz.)	Vedi Listino

ACCESSORI

Carrelli
Unità di Raffreddamento
Torce Tig-Mig-Plasma
Consumabili

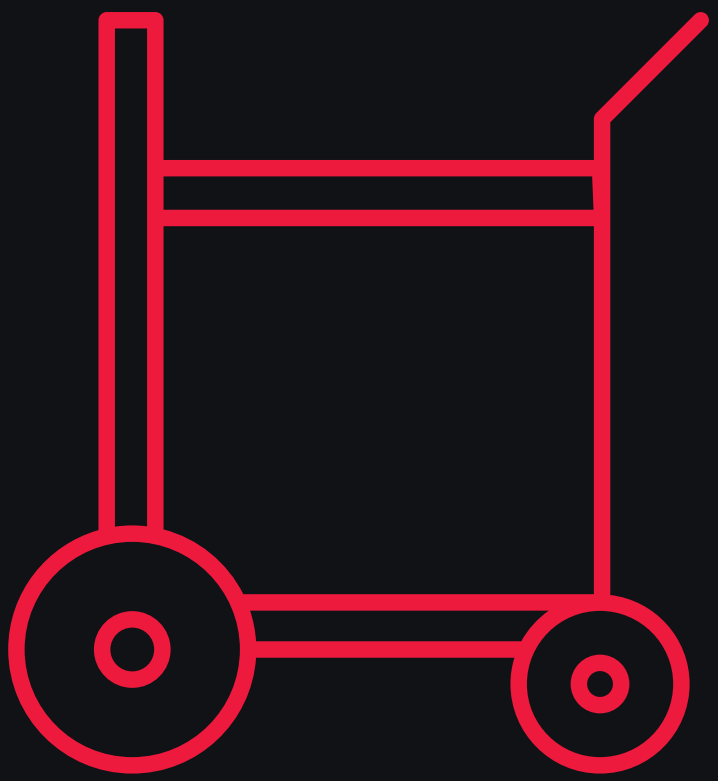

CARRELLI

Il pratico carrello permette lo spostamento del generatore in ogni luogo in sicurezza e facilità.
Carrello 4 ruote provvisto di supporto e portabombola.



CARRELLO MP
- TIG µP 453H AC/DC
- REVOLUTION 2500
- IRON MIG 303-303P
- MAX 453+TOP 504 XXM
- MAX 603+TOP 504 XXM

CARRELLO UNIVERSAL
- T300 DC
- T300 AC/DC
- IRON MIG 250 PH
- REVOLUTION 2500
- IRON MIG 303P



ACCESSORI		
CODICE	**DESCRIZIONE**	**PREZZO**
600343000L	Carrello MP	Vedi Listino
601858000L	Carrello S400	Vedi Listino
602046000L	Carrello Universal	Vedi Listino

UNITA' DI RAFFREDDAMENTO

Il sistema di raffreddamento STEL a circuito chiuso è realizzato per l'utilizzo contorce raffreddato ad acqua Tig e Mig.
Il sistema di raffreddamento STEL ha un sistema ventilato che spinge l'aria calda fuori dal circuito di raffreddamento in modo da ridurre le sovratemperature.

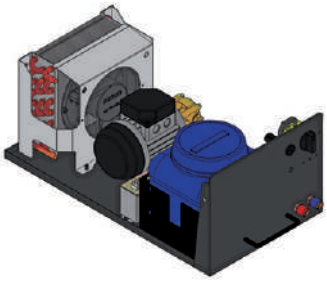

AWC MPS
- Tig dp 221Hpa AC/DC
- IRON MIG 221P MULTI
- REVOLUTION 2500



STEL FREEZE TANK *
Tanica da 5 litri per sistemi di raffreddamento STEL.
Si raccomanda l'utilizzo del prodotto originale STEL FREEZE al fine di aumentare la vita dei componenti in uso.

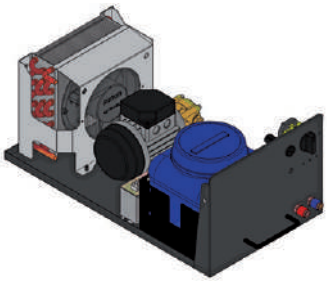

AWC MPX
-T300 DC
- T300 AC/DC
- TIG µP 453H AC/DC
- IRON MIG 303-303P
- MAX 453+TOP 504 XXM
- MAX 603+TOP 504 XXM

*** L'utilizzo di liquidi di raffreddamento non approvati da STEL comporta la perdita di garanzia del prodotto.**

ACCESSORI		
CODICE	**DESCRIZIONE**	**PREZZO**
601471000L	Unità di Raffreddamento MPS (Liquido NON Incluso)	Vedi Listino
601473000L	Unità di Raffreddamento MPX (Liquido NON Incluso)	Vedi Listino
601567000L	Unità di Raffreddamento ML (MULTI-Line) (Liquido NON Incluso)	Vedi Listino
601857000L	Unità di Raffred. C10 (Liquido NON Incluso)	Vedi Listino
602066000L	Unità di Raffred. C20 (Liquido NON Incluso)	Vedi Listino
600239000L	Tanica 5L Liquido Raff. STEL Freeze	Vedi Listino

TORCE MIG


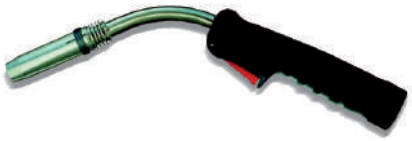


La torcia per la saldatura MIG/MAG viene utilizzata quando è richiesta un'alta prodottività Ed una sufficiente flessibilità di impiego.
Con questa tecnologia è possibile saldare acciai sia austenici sia ferritici, leghe di metalli leggeri (Al e Mg), leghe di rame, leghe di nichel e leghe di titanio.

DATI TECNICI				
DESCRIZIONE	**TMS 15**	**TMS 25**	**TMS 36**	**TMS 500**
V CLASS	L	L	L	L
CORRENTE MAX CO_2	150 A	290 A	300 A	500 A
CORRENTE MAX (MISC.)	100 A	260 A	270 A	450 A
DIAMETRO FILO	0,6-0,8 mm	0,8-1,2 mm	0,8-1,2 mm	1,0-2,4 mm
PORTATA GAS	8-12 L/min	10-20 L/min	10-20 L/min	10-25 L/min
TIPO DI RAFFREDDAMENTO	Air	Air	Air	H_2O

TORCE MIG		
CODICE	**DESCRIZIONE**	**PREZZO**
6061000000	Torcia MIG TMS 15 3m AIR	Vedi Listino
6051500000	Torcia MIG TMS 25 3m AIR	Vedi Listino
601646000L	Torcia Mig TMS 25 3m ALU	Vedi Listino
6043500000	Torcia MIG TMS 36 4m AIR	Vedi Listino
6015130000	Torcia MIG TMS 500 3m H2O	Vedi Listino
6015140000	Torcia MIG TMS 500 4m H2O	Vedi Listino
6016140000	Torcia MIG TMS 500 5m H2O	Vedi Listino
6018750000	Torcia Digi Mig 3m H2O	Vedi Listino
6018760000	Torcia Digi Mig 4m H2O	Vedi Listino

CONSUMABILI TORCE MIG

TMS 15

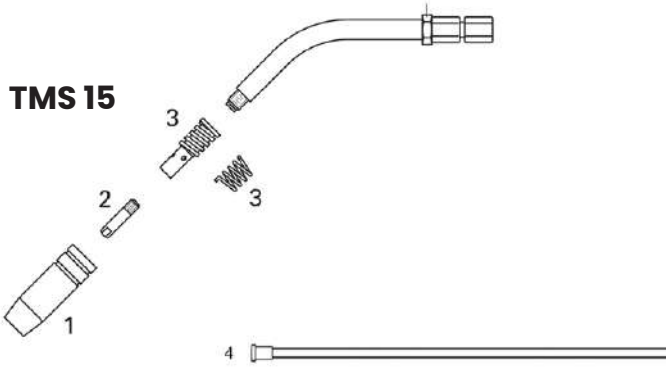

TMS 25

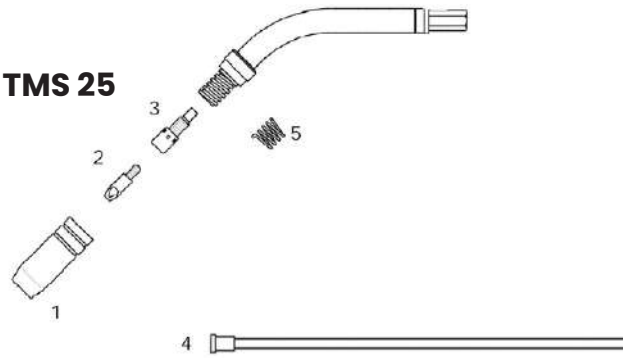

CONSUMABILI TORCIA MIG TMS 15				
CODICE	**DESCRIZIONE**	**POSIZIONE**	**CONF/PEZZI**	**PREZZO**
634140000L	Ugello Guidagas	1	10	Vedi Listino
601711000L	Punta guidafilo ø 0,6Cu Blister 5 Pz.	2	5	Vedi Listino
601712000L	Punta guidafilo ø 0,8Cu Blister 5 Pz.	2	5	Vedi Listino
601713000L	Punta guidafilo ø 1,0Cu Blister 5 Pz.	2	5	Vedi Listino
634110000L	Punta guidafilo ø 0,6Cu Conf. 20 Pz.	2	20	Vedi Listino
634120000L	Punta guidafilo ø 0,8Cu Conf. 20 Pz.	2	20	Vedi Listino
631570000L	Punta guidafilo ø 1,0Cu Conf. 20 Pz.	2	20	Vedi Listino
6346500000	Diffusore Gas	3	10	Vedi Listino
6346600000	Molla GuidaGas	3	10	Vedi Listino
6086900000	Guaina Ferro m.3 ø 0,6-0,8	4	1	Vedi Listino

CONSUMABILI TORCIA MIG TMS 25				
CODICE	**DESCRIZIONE**	**POSIZIONE**	**CONF/PEZZI**	**PREZZO**
606640000L	Ugello Guidagas	1	10	Vedi Listino
601719000L	Punta guidafilo ø 0,8Cu Blister 5 Pz	2	5	Vedi Listino
601713000L	Punta guidafilo ø 1,0Cu Blister 5 Pz	2	5	Vedi Listino
601714000L	Punta guidafilo ø 1,2Cu Blister 5 Pz	2	5	Vedi Listino
631560000L	Punta guidafilo ø 0,8Cu Conf. 20 Pz.	2	20	Vedi Listino
631570000L	Punta guidafilo ø 1,0Cu Conf. 20 Pz.	2	20	Vedi Listino
600491000L	Punta guidafilo ø 0,8Cu-Cr-Zr (Consigliate per Pulsato)	2	20	Vedi Listino
600489000L	Punta guidafilo ø 1,0Cu-Cr-Zr (Consigliate per Pulsato)	2	20	Vedi Listino
606650000L	Diffusore Gas	3	10	Vedi Listino
6086900000	Guaina Ferro m.3 ø 0,6-0,8	4	1	Vedi Listino
6008040000	Guaina Ferro m.3 ø 1,0-1,2	4	1	Vedi Listino
6004880000	Guaina Carbonio m.3 ø 0,8-1,2	4	1	Vedi Listino

CONSUMABILI TORCE MIG

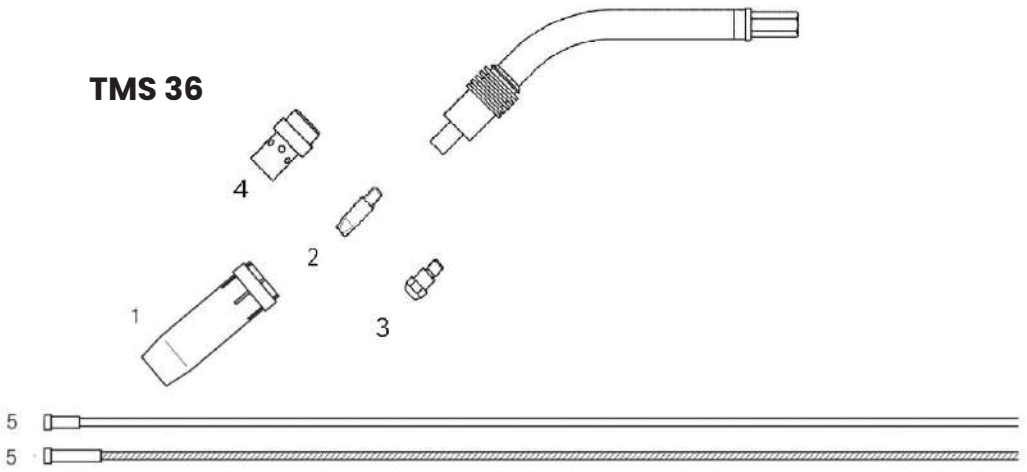

CONSUMABILI TORCIA MIG TMS 36				
CODICE	**DESCRIZIONE**	**POSIZIONE**	**CONF/PEZZI**	**PREZZO**
6312400000	Ugello Guidagas	1	1	Vedi Listino
601802000L	Punta guidafilo ø 0,8Cu Blister 5 Pz.	2	5	Vedi Listino
601715000L	Punta guidafilo ø 1,0Cu Blister 5 Pz.	2	5	Vedi Listino
601716000L	Punta guidafilo ø 1,2Cu Blister 5 Pz.	2	5	Vedi Listino
631870000L	Punta guidafilo ø 0,8Cu Conf 10 Pz.	2	10	Vedi Listino
631880000L	Punta guidafilo ø 1,0Cu Conf 10 Pz.	2	10	Vedi Listino
631890000L	Punta guidafilo ø 1,2Cu Conf 10 Pz.	2	10	Vedi Listino
6369600000	Porta Tubetto M 8 TMS 36	3	1	Vedi Listino
6617200000	Diffusore Gas	4	1	Vedi Listino
6008080000	Guaina Ferro m.4 ø 0,8-1,0	5	1	Vedi Listino
6008090000	Guaina Ferro m.4 ø 1,0-1,2	5	1	Vedi Listino
6008120000	Guaina Ferro m.4 ø 1,2-1,6	5	1	Vedi Listino
6015580000	Guaina Carbonio m.4 ø 1,0-1,2	5	1	Vedi Listino
6008070000	Guaina Carbonio m.4 ø 1,2-1,6	5	1	Vedi Listino

CONSUMABILI TORCE MIG

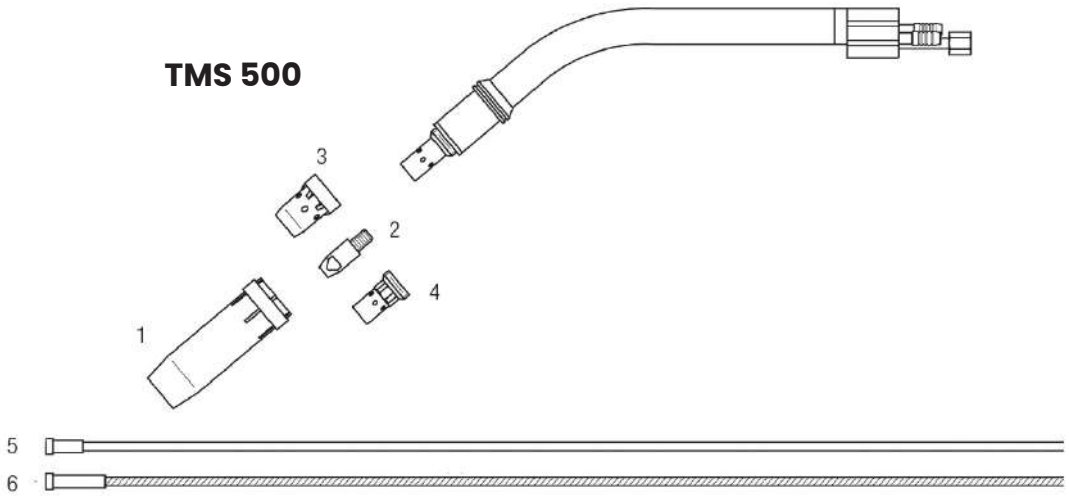

CONSUMABILI TORCIA MIG TMS 500				
CODICE	**DESCRIZIONE**	**POSIZIONE**	**CONF/PEZZI**	**PREZZO**
6017490000	Ugello Guidagas	1	1	Vedi Listino
601715000L	Punta guidafilo ø 1,0Cu Blister 5 Pz.	2	5	Vedi Listino
601716000L	Punta guidafilo ø 1,2Cu Blister 5 Pz.	2	5	Vedi Listino
601717000L	Punta guidafilo ø 1,6Cu Blister 5 Pz.	2	5	Vedi Listino
631880000L	Punta guidafilo ø 1,0Cu Conf. 10 Pz.	2	10	Vedi Listino
631890000L	Punta guidafilo ø 1,2Cu Conf. 10 Pz.	2	10	Vedi Listino
635040000L	Punta guidafilo ø 1,6Cu Conf. 10 Pz.	2	10	Vedi Listino
6016040000	Diffusore Gas	3	1	Vedi Listino
6350200000	Porta Tubetto	4	1	Vedi Listino
6008080000	Guaina Ferro m.4 ø 0,8-1,0	6	1	Vedi Listino
6008110000	Guaina Ferro m.4 ø 1,0-1,2	6	1	Vedi Listino
6008120000	Guaina Ferro m.4 ø 1,2-1,6	6	1	Vedi Listino
6015580000	Guaina Carbonio m.4 ø 1,0-1,2	5	1	Vedi Listino
6008070000	Guaina Carbonio m.4 ø 1,2-1,6	5	1	Vedi Listino

TORCE TIG





La torcia per la saldatura MIG/MAG viene utilizzata quando è richiesta un'alta prodottività Ed una sufficiente flessibilità di impiego.
Con questa tecnologia è possibile saldare acciai sia austenici sia ferritici, leghe di metalli leggeri (Al e Mg), leghe di rame, leghe di nichel e leghe di titanio.

TORCE TIG		
CODICE	**DESCRIZIONE**	**PREZZO**
642830000L	Torcia TIG TTS 17V 4m AIR Dinse 25 (Completa di Consumabili)	Vedi Listino
642840000L	Torcia TIG TTS 17V 8m AIR Dinse 25 (Completa di Consumabili)	Vedi Listino
642850000L	Torcia TIG TTS 26V 4m AIR Dinse 50 (Completa di Consumabili)	Vedi Listino
600971000L	Torcia TIG TTS 26V 8m AIR Dinse 50 (Completa di Consumabili)	Vedi Listino
609910000L	Torcia TIG TTS 17 4m AIR (Con consumabili e connetore a 7 PIN)	Vedi Listino
600972000L	Torcia TIG TTS 17 8m AIR (Con consumabili e connetore a 7 PIN)	Vedi Listino
6060900000	Torcia TIG TTS 17 4m AIR (Con consumabili e connettore EURO)	Vedi Listino
600706000L	Torcia TIG TTS 26 4m AIR (Con consumabili e connetore a 7 PIN C016)	Vedi Listino
600707000L	Torcia TIG TTS 26 8m AIR (Con consumabili e connetore a 7 PIN C016)	Vedi Listino
600708000L	Torcia TIG TTS 20 4m H2O (Con consumabili e connetore a 7 PIN C016)	Vedi Listino
600709000L	Torcia TIG TTS 20 8m H2O (Con consumabili e connetore a 7 PIN C016)	Vedi Listino
601292000L	Torcia TIG TTS 20 4m H2O (Con consumabili e connetore a 2 PIN)	Vedi Listino
601293000L	Torcia TIG TTS 20 8m H2O (Con consumabili e connetore a 2 PIN)	Vedi Listino
601295000L	Torcia TIG TTS 18 4m H2O (Con consumabili e connetore a 2 PIN)	Vedi Listino
601296000L	Torcia TIG TTS 18 8m H2O (Con consumabili e connetore a 2 PIN)	Vedi Listino

TORCE TIG

TORCE TIG		
CODICE	**DESCRIZIONE**	**PREZZO**
601089000L	Torcia TIG TTS 17 4m AIR (with consumables and 7 PIN connector AND 1k POT)	Vedi Listino
601629000L	Torcia TIG TTS 17 8m AIR (with consumables and 7 PIN connector AND 1k POT)	Vedi Listino
604290000L	Torcia TIG TTS 26 4m AIR (Con Consumabili e Connettore 14 Poli)	Vedi Listino
601718000L	Torcia TIG TTS 26 8m AIR (Con Consumabili e Connettore 14 Poli)	Vedi Listino
601973000L	Torcia Tig TTS 26 4m Air + Spina 14 Poli + Potenziometro	Vedi Listino
601974000L	Torcia Tig TTS 26 8m Air + Spina 14 Poli + Potenziometro	Vedi Listino
601975000L	Torcia Tig TTS 26 4m Air + Spina 14 poli + Up & Down	Vedi Listino
601976000L	Torcia Tig TTS 26 8m Air + Spina 14 poli + Up & Down	Vedi Listino
601095000L	Torcia TIG TTS 26 4m AIR (with consumables and 7 PIN C016 connector AND 10k POT)	Vedi Listino
601111000L	Torcia TIG TTS 26 8m AIR (with consumables and 7 PIN C016 connector AND 10k POT)	Vedi Listino
600711000L	Torcia TIG TTS 26 4m AIR (with consumables and 7 PIN C016 connector AND UP/DOWN)	Vedi Listino
601079000L	Torcia TIG TTS 26 8m AIR (with consumables and 7 PIN C016 connector AND UP/DOWN)	Vedi Listino
601119000L	Torcia TIG TTS 20 4m H20 (with consumables and 7 PIN C016 connector AND 10k POT)	Vedi Listino
601122000L	Torcia TIG TTS 20 8m H20 (with consumables and 7 PIN C016 connector AND 10k POT)	Vedi Listino
600712000L	Torcia TIG TTS 20 4m H20 (with consumables and 7 PIN C016 connector AND UP/DOWN)	Vedi Listino
601085000L	Torcia TIG TTS 20 8m H20 (with consumables and 7 PIN C016 connector AND UP/DOWN)	Vedi Listino
601977000L	Torcia Tig TTS 20 4m H2O + Spina 14 poli	Vedi Listino
601978000L	Torcia Tig TTS 20 8m H2O + Spina 14 poli	Vedi Listino
600486000L	Torcia TIG TTS 20 4m H20 (with consumables and 14 PIN connector AND 10k POT)	Vedi Listino
601704000L	Torcia TIG TTS 20 8m H20 (with consumables and 14 PIN connector AND 10k POT)	Vedi Listino
601294000L	Torcia TIG TTS 20 4m H20 (with consumables and 14 PIN connector AND UP/DOWN)	Vedi Listino
601553000L	Torcia TIG TTS 20 8m H20 (with consumables and 14 PIN connector AND UP/DOWN)	Vedi Listino
601705000L	Torcia TIG TTS 18 4m H20 (with consumables and 14 PIN connector AND 10k POT)	Vedi Listino
601706000L	Torcia TIG TTS 18 8m H20 (with consumables and 14 PIN connector AND 10k POT)	Vedi Listino
601297000L	Torcia TIG TTS 18 4m H20 (with consumables and 14 PIN connector AND UP/DOWN)	Vedi Listino
601552000L	Torcia TIG TTS 18 8m H20 (with consumables and 14 PIN connector AND UP/DOWN)	Vedi Listino

CONSUMABILI TORCE TIG

Torcia TIG 17V - 26V

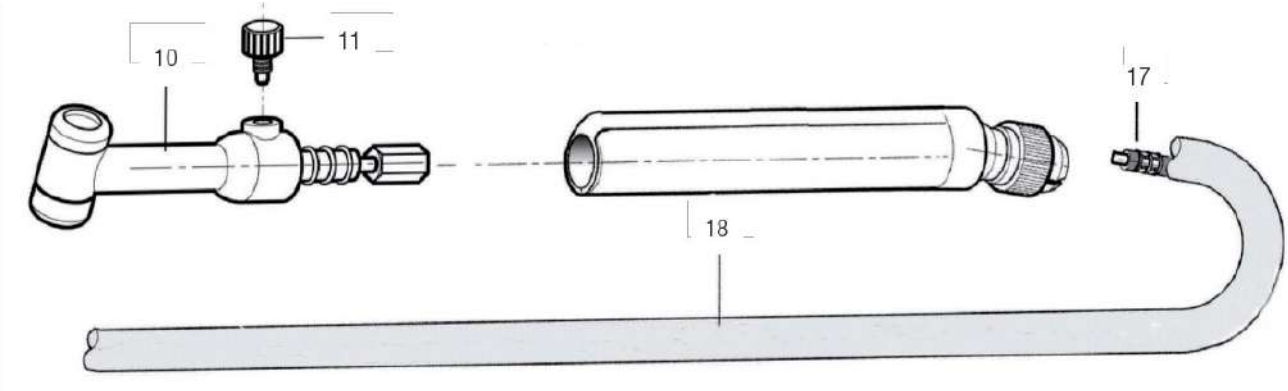

CONSUMABILI TORCIA TIG 17V				
CODICE	**DESCRIZIONE**	**POSIZIONE**	**CONF/PEZZI**	**PREZZO**
6007880000	Corpo torcia con valvola	10	1	Vedi Listino
6009440000	Valvola con "O" ring	11	1	Vedi Listino
6007650000	Cavo portacorrente mt.4 M.12x1	17	1	Vedi Listino
6007670000	Cavo portacorrente mt.8 M.12x1	17	1	Vedi Listino
6008720000	Protezione in tela "TUBIX" a mt.	18	1	Vedi Listino

CONSUMABILI TORCIA TIG 26V				
CODICE	**DESCRIZIONE**	**POSIZIONE**	**CONF/PEZZI**	**PREZZO**
6007870000	Corpo torcia con valvola	10	1	Vedi Listino
6009450000	Valvola con "O" ring	11	1	Vedi Listino
6007660000	Cavo portacorrente mt.4 M.12x1	17	1	Vedi Listino
6007680000	Cavo portacorrente mt.8 M.12x1	17	1	Vedi Listino
6008730000	Protezione in tela "TUBIX" a mt.	18	1	Vedi Listino

CONSUMABILI TORCE TIG

Torcia TIG 17 - 26

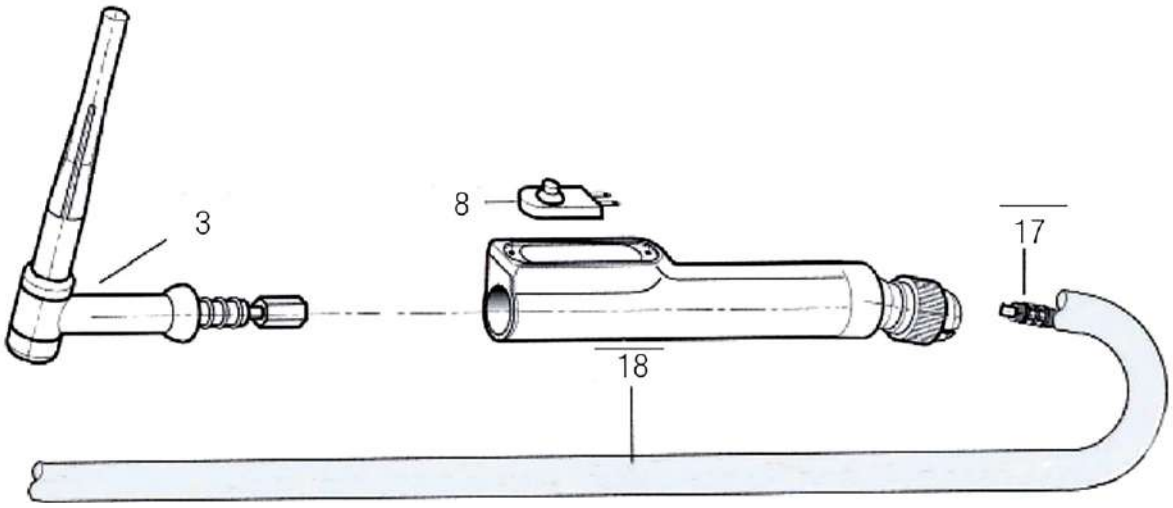

CONSUMABILI TORCIA TIG 17				
CODICE	**DESCRIZIONE**	**POSIZIONE**	**CONF/PEZZI**	**PREZZO**
6007790000	Corpo Torcia	3	1	Vedi Listino
6039900000	Micro - sottogomma	8	1	Vedi Listino
6007650000	Cavo portacorrente mt.4 M.12x1	17	1	Vedi Listino
6007670000	Cavo portacorrente mt.8 M.12x1	17	1	Vedi Listino
6008720000	Protezione in tela “TUBIX” a mt.	18	1	Vedi Listino

CONSUMABILI TORCIA TIG 26				
CODICE	**DESCRIZIONE**	**POSIZIONE**	**CONF/PEZZI**	**PREZZO**
6007810000	Corpo Torcia	3	1	Vedi Listino
6039900000	Micro - sottogomma	8	1	Vedi Listino
6007660000	Cavo portacorrente mt.4 M.12x1	17	1	Vedi Listino
6007680000	Cavo portacorrente mt.8 M.12x1	17	1	Vedi Listino
6008730000	Protezione in tela “TUBIX” a mt.	18	1	Vedi Listino
6017070000	Pulsante torcia con Potenziometro	8	1	Vedi Listino
6017080000	Pulsante Torcia con Up & Down	8	1	Vedi Listino

CONSUMABILI TORCE TIG

Torcia TIG 18 - 20

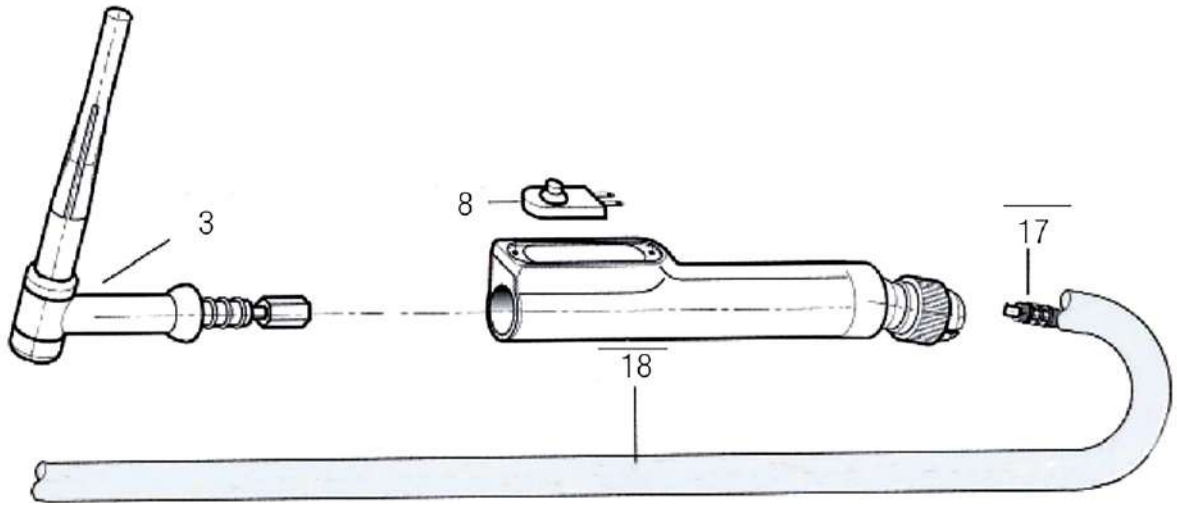

CONSUMABILI TORCIA TIG 18				
CODICE	**DESCRIZIONE**	**POSIZIONE**	**CONF/PEZZI**	**PREZZO**
6007780000	Corpo Torcia	3	1	Vedi Listino
6039900000	Micro - sottogomma	7	1	Vedi Listino
6007620000	Cavo comandi a mt.	13	1	Vedi Listino
6009050000	Tubo passaggio gas a mt.	14	1	Vedi Listino
6009030000	Tubo passaggio acqua a mt.	15	1	Vedi Listino
6008730000	Protezione in tela "TUBIX" a mt.	20	1	Vedi Listino
6017070000	Pulsante torcia con Potenziometro	7	1	Vedi Listino
6017080000	Pulsante Torcia con Up & Down	7	1	Vedi Listino

CONSUMABILI TORCIA TIG 20				
CODICE	**DESCRIZIONE**	**POSIZIONE**	**CONF/PEZZI**	**PREZZO**
6007770000	Corpo Torcia	3	1	Vedi Listino
6039900000	Micro - sottogomma	7	1	Vedi Listino
6007620000	Cavo comandi a mt.	13	1	Vedi Listino
6009040000	Tubo passaggio gas a mt.	14	1	Vedi Listino
6009020000	Tubo passaggio acqua a mt.	15	1	Vedi Listino
6008720000	Protezione in tela "TUBIX" a mt.	20	1	Vedi Listino
6017070000	Pulsante torcia con Potenziometro	7	1	Vedi Listino
6017080000	Pulsante Torcia con Up & Down	7	1	Vedi Listino

CONSUMABILI TORCE TIG

Torcia TIG 17V - 26V - 17 - 26 - 18

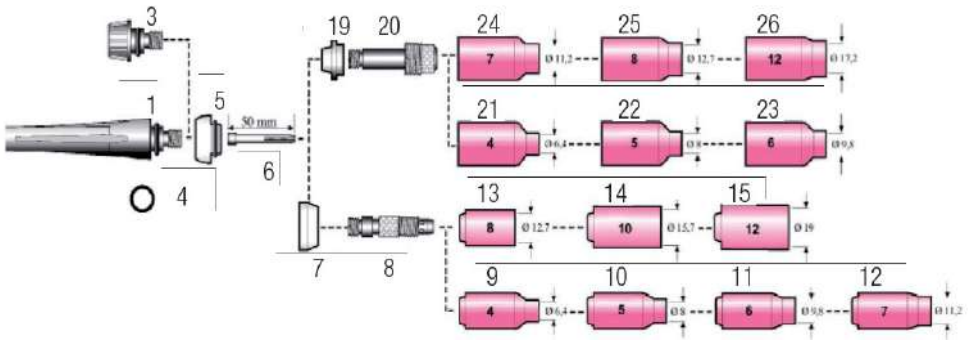

CONSUMABILI TORCIA TIG 17V - 26V - 17 - 26 - 18				
CODICE	**DESCRIZIONE**	**POSIZIONE**	**CONF/PEZZI**	**PREZZO**
600761000L	Cappellotto lungo completo 57Y02	1	5	Vedi Listino
600758000L	Cappellotto corto completo 57Y04	3	5	Vedi Listino
600752000L	Anello di tenuta OR 2037	4	10	Vedi Listino
600833000L	Pinza serra-elettrodo Ø.1,0 10N22	6	10	Vedi Listino
600835000L	Pinza serra-elettrodo Ø.1,6 10N23	6	10	Vedi Listino
600837000L	Pinza serra-elettrodo Ø.2,0	6	10	Vedi Listino
600839000L	Pinza serra-elettrodo Ø.2,4 10N24	6	10	Vedi Listino
600842000L	Pinza serra-elettrodo Ø.3,2 10N25	6	10	Vedi Listino
600844000L	Pinza serra-elettrodo Ø.4,0 54N20	6	10	Vedi Listino
600817000L	Guarnizione teflon lato ugello18CG	7	5	Vedi Listino
600954000L	Porta pinza Ø.1,0 10N30	8	10	Vedi Listino
600955000L	Porta pinza Ø.1,6 10N31	8	10	Vedi Listino
600956000L	Porta pinza Ø.2,0	8	10	Vedi Listino
600957000L	Porta pinza Ø.2,4 10N32	8	10	Vedi Listino
600958000L	Porta pinza Ø.3,2 10N28	8	10	Vedi Listino
600959000L	Porta pinza Ø.4,0 406488	8	10	Vedi Listino
600911000L	Ugello ceramica GR.4 10N50	9	10	Vedi Listino
600912000L	Ugello ceramica GR.5 10N49	10	10	Vedi Listino
600913000L	Ugello ceramica GR.6 10N48	11	10	Vedi Listino
600914000L	Ugello ceramica GR.7 10N47	12	10	Vedi Listino
600915000L	Ugello ceramica GR.8 10N46	13	10	Vedi Listino

CONSUMABILI TORCE TIG

Torcia TIG 17V - 26V - 17 - 26 - 18

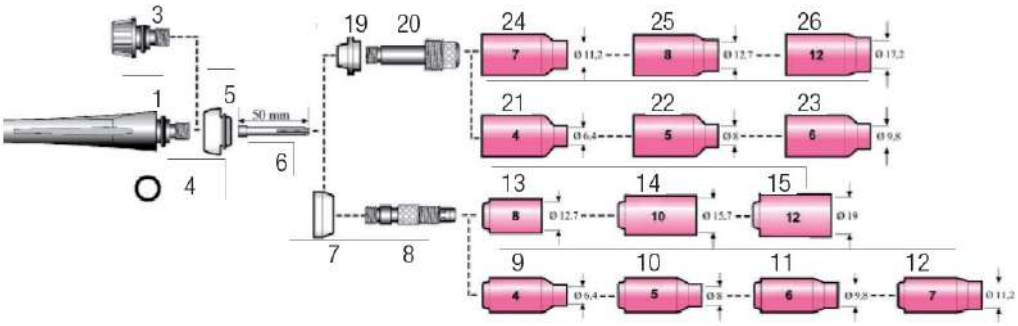

CONSUMABILI TORCIA TIG 17V - 26V - 17 - 26 - 18				
CODICE	**DESCRIZIONE**	**POSIZIONE**	**CONF/PEZZI**	**PREZZO**
600908000L	Ugello ceramica GR.10 10N45	14	10	Vedi Listino
600909000L	Ugello ceramica GR.12 10N44	15	10	Vedi Listino
600815000L	Guarnizione teflon lato ugello Gas Lens	19	10	Vedi Listino
600845000L	Porta pinza Gas Lens Ø.1,0 45V24	20	10	Vedi Listino
600847000L	Porta pinza Gas Lens Ø.1,6 45V25	20	10	Vedi Listino
600849000L	Porta pinza Gas Lens Ø.2,4 45V26	20	10	Vedi Listino
600852000L	Porta pinza Gas Lens Ø.3,2 45V27	20	10	Vedi Listino
600854000L	Porta pinza Gas Lens Ø.4,0 45V28	20	10	Vedi Listino
600921000L	Ugello ceramico GR.4 54N18 Gas Lens	21	10	Vedi Listino
600924000L	Ugello ceramico GR.5 54N17 Gas Lens	22	10	Vedi Listino
600927000L	Ugello ceramico GR.6 54N16 Gas Lens	23	10	Vedi Listino
600931000L	Ugello ceramico GR.7 54N15 Gas Lens	24	10	Vedi Listino
600933000L	Ugello ceramico GR.8 54N14 Gas Lens	25	10	Vedi Listino
600917000L	Ugello ceramico GR.12 54N19 Gas Lens	26	10	Vedi Listino
600996000L	Elettrodo tungsteno ceriato Ø 1,0 (Grigio)	-	10	Vedi Listino
600997000L	Elettrodo tungsteno ceriato Ø 1,6 (Grigio)	-	10	Vedi Listino
600998000L	Elettrodo tungsteno ceriato Ø 2,4 (Grigio)	-	10	Vedi Listino
600999000L	Elettrodo tungsteno ceriato Ø 3,2 (Grigio)	-	10	Vedi Listino

CONSUMABILI TORCE TIG

Torcia TIG 20

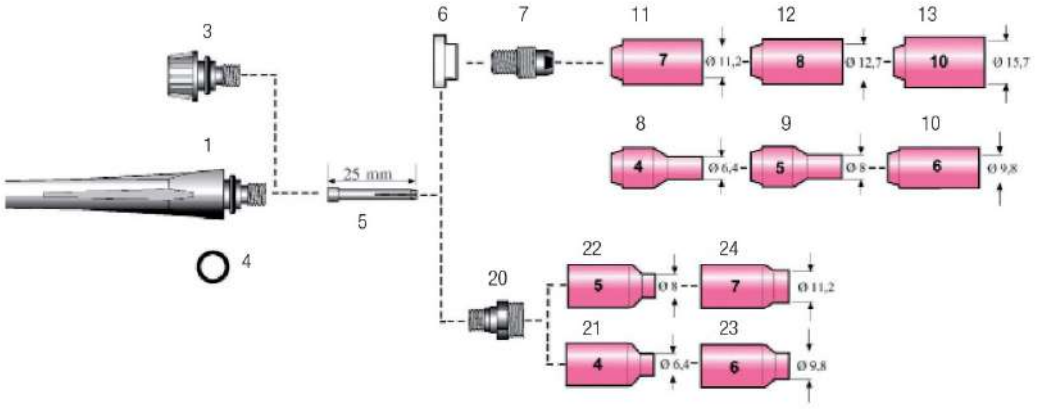

CONSUMABILI TORCIA TIG 20				
CODICE	**DESCRIZIONE**	**POSIZIONE**	**CONF/PEZZI**	**PREZZO**
600759000L	Cappellotto lungo completo 41V24	1	5	Vedi Listino
600757000L	Cappellotto corto completo 41V33	3	5	Vedi Listino
600563000L	Anello di tenuta OR 2018	4	10	Vedi Listino
600834000L	Pinza serra-elettrodo Ø.1,0 13N21	5	10	Vedi Listino
600836000L	Pinza serra-elettrodo Ø.1,6 13N22	5	10	Vedi Listino
600838000L	Pinza serra-elettrodo Ø.2,0	5	10	Vedi Listino
600564000L	Pinza serra-elettrodo Ø.2,4 13N23	5	10	Vedi Listino
600575000L	Pinza serra-elettrodo Ø.3,2 13N24	5	10	Vedi Listino
600813000L	Guarnizione teflon lato ugello 598882	6	5	Vedi Listino
600855000L	Porta pinza Ø 1,0 13N26	7	10	Vedi Listino
600856000L	Porta pinza Ø 1,6 13N27	7	10	Vedi Listino
600951000L	Porta pinza Ø 2,0	7	10	Vedi Listino
600566000L	Porta pinza Ø 2,4 13N28	7	10	Vedi Listino
600953000L	Porta pinza Ø 3,2 13N29	7	10	Vedi Listino
600576000L	Ugello ceramico GR.4 13N08	8	10	Vedi Listino
600567000L	Ugello ceramico GR.5 13N09	9	10	Vedi Listino

CONSUMABILI TORCE TIG

Torcia TIG 20

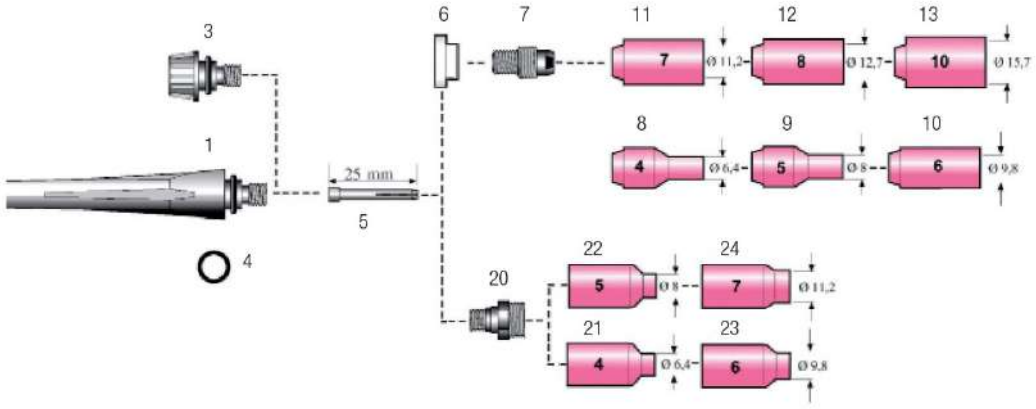

CONSUMABILI TORCIA TIG 20				
CODICE	**DESCRIZIONE**	**POSIZIONE**	**CONF/PEZZI**	**PREZZO**
600925000L	Ugello ceramico GR.6 13N10	10	10	Vedi Listino
600928000L	Ugello ceramico GR.7 13N11	11	10	Vedi Listino
600932000L	Ugello ceramico GR.8 13N12	12	10	Vedi Listino
600846000L	Porta pinza Gas Lens Ø.1,0 45V42	20	10	Vedi Listino
600848000L	Porta pinza Gas Lens Ø.1,6 45V43	20	10	Vedi Listino
600851000L	Porta pinza Gas Lens Ø.2,4 45V44	20	10	Vedi Listino
600853000L	Porta pinza Gas Lens Ø.3,2 45V45	20	10	Vedi Listino
600919000L	Ugello ceramico GR.4 53N58 Gas Lens	21	10	Vedi Listino
600923000L	Ugello ceramico GR.5 53N59 Gas Lens	22	10	Vedi Listino
600926000L	Ugello ceramico GR.6 53N60 Gas Lens	23	10	Vedi Listino
600929000L	Ugello ceramico GR.7 53N61 Gas Lens	24	10	Vedi Listino
600996000L	Elettrodo tungsteno ceriato Ø 1,0 (Grigio)	-	10	Vedi Listino
600997000L	Elettrodo tungsteno ceriato Ø 1,6 (Grigio)	-	10	Vedi Listino
600998000L	Elettrodo tungsteno ceriato Ø 2,4 (Grigio)	-	10	Vedi Listino
600999000L	Elettrodo tungsteno ceriato Ø 3,2 (Grigio)	-	10	Vedi Listino

TORCE PLASMA



**Torcia Plasma
1-Torch**



**Torcia Plasma
UPH-125**

TORCE PLASMA		
CODICE	**DESCRIZIONE**	**PREZZO**
605600000L	Torcia PLASMA 1-TORCH SL60 CENTRALIZZATA	Vedi Listino
600445000L	Torcia PLASMA 1-TORCH SL100 CENTRALIZZATA	Vedi Listino
6002270000	Torcia PLASMA S35 K 4m ATT. 1/4G	Vedi Listino
601416000L	Torcia PLASMA 1TORCH 7,6m 60A AUTO+AT.CENTR.	Vedi Listino
600451000L	Torcia PLASMA 1TORCH 7,6m 100A AUTO+AT.CENTR	Vedi Listino
601773000L	Torcia PLASMA 1TORCH 7-5203 15,2m CON.100A STEL	Vedi Listino
601764000L	Torcia Plasma SL80 6m	Vedi Listino
601765000L	Torcia Plasma SL80 7,5 AUTOMATIC	Vedi Listino
601766000L	Torcia Plasma SL80 15m Manuale	Vedi Listino
602104000L	Torcia Plasma UPH-125 6m	Vedi Listino
602107000L	Torcia Plasma UPH-125 12m	Vedi Listino

CONSUMABILI TORCE PLASMA

Torcia Plasma Hummercut 40K

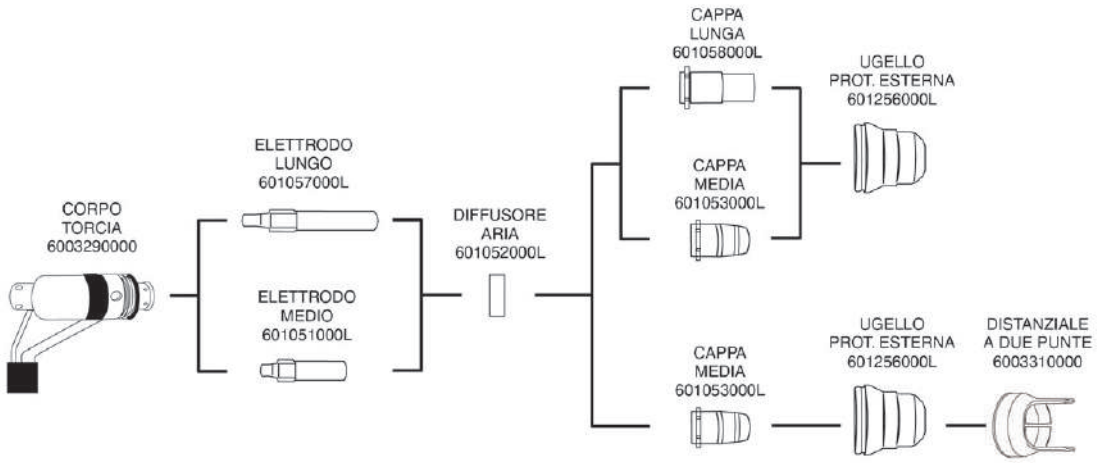

CONSUMABILI TORCIA HUMMERCUT 40K			
CODICE	**DESCRIZIONE**	**CONF/PEZZI**	**PREZZO**
601058000L	Cappa Lunga 30A	10	Vedi Listino
601053000L	Cappa Media 30A	10	Vedi Listino
601057000L	Elettrodo Lungo	10	Vedi Listino
601051000L	Elettrodo Medio	10	Vedi Listino
601256000L	Ugello Prot. Esterna	4	Vedi Listino
600331000L	Distanziale a 2 Punte	1	Vedi Listino
601052000L	Diffusore Aria	2	Vedi Listino
6003290000	Corpo Torcia T	1	Vedi Listino
6014940000	Corpo Torcia C	1	Vedi Listino

CONSUMABILI TORCE PLASMA

Torcia Plasma SL 60 - 80 - 100

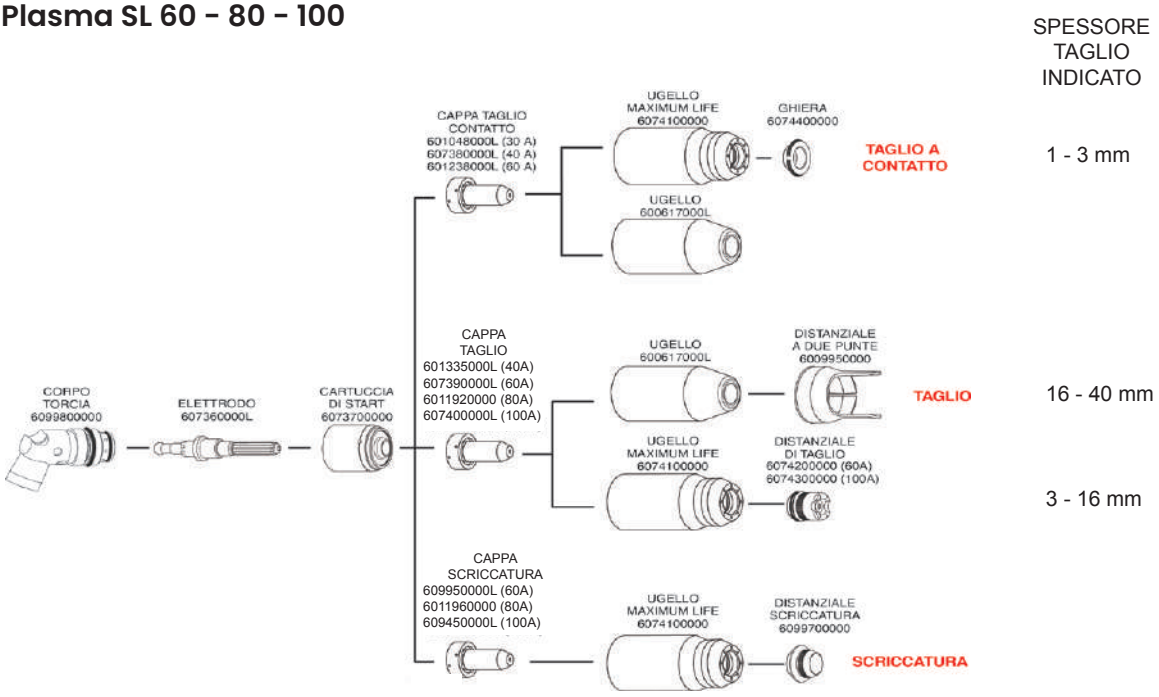

CONSUMABILI TORCIA PLASMA SL 60 - 80 - 100			
CODICE	**DESCRIZIONE**	**CONF/PEZZI**	**PREZZO**
601048000L	Cappa Taglio contatto 30A 9-8206	5	Vedi Listino
607380000L	Cappa Taglio contatto 40A 9-8207	5	Vedi Listino
601238000L	Cappa Taglio contatto 60A 9-8252	5	Vedi Listino
601335000L	Cappa Taglio 40A 9-8208	5	Vedi Listino
607390000L	Cappa Taglio 60A 9-8210	5	Vedi Listino
601192000L	Cappa Taglio 80A 9-8211	5	Vedi Listino
607400000L	Cappa Taglio 100A 9-8212	5	Vedi Listino
609950000L	Cappa Scriccatura 60A 9-8226	5	Vedi Listino
601196000L	Cappa Scriccatura 80A 9-8226	5	Vedi Listino
609450000L	Cappa Scriccatura 100A 9-8228	5	Vedi Listino
607360000L	Elettrodo 9-8215	5	Vedi Listino
607410000L	Ugello Maximum Life 9-8237	1	Vedi Listino
600617000L	Ugello 9-8218	1	Vedi Listino
607420000L	Distanziale Taglio 60A 9-8235	1	Vedi Listino
607430000L	Distanziale Taglio 100A 9-8236	1	Vedi Listino
609970000L	Distanziale Scriccatura 9-8241	1	Vedi Listino
600995000L	Distanziale a 2 Punte 9-8281	1	Vedi Listino
607440000L	Ghiera 9-8243	1	Vedi Listino
607370000L	Cartuccia di Start 9-8213	1	Vedi Listino
6099800000	Corpo Torcia 9-8219	1	Vedi Listino

CONSUMABILI TORCE PLASMA

Torcia Plasma UPH-125

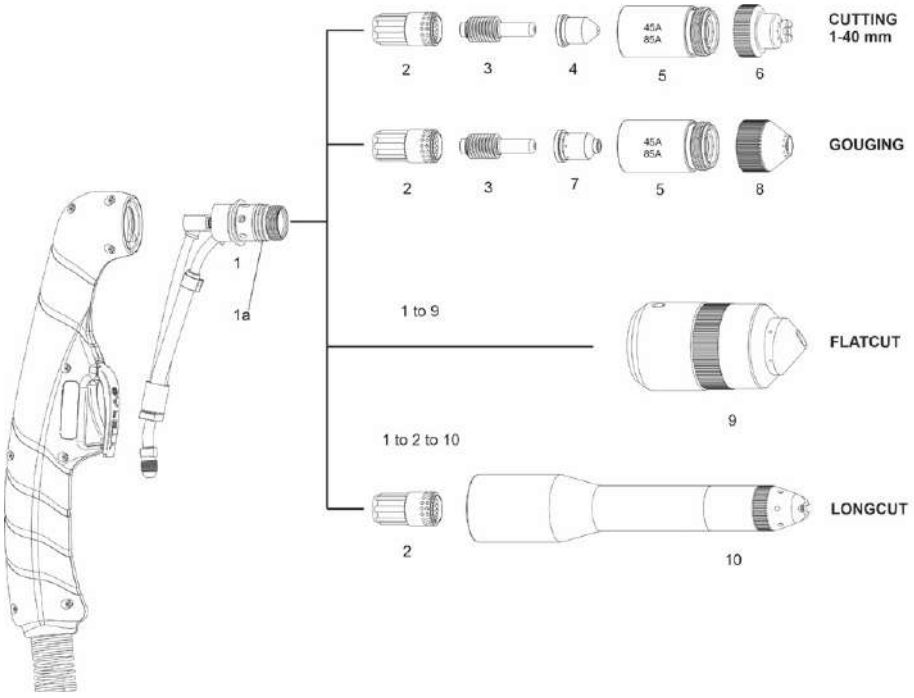

CONSUMABILI TORCIA HUMMERCUT 40K				
CODICE	**DESCRIZIONE**	**POSIZIONE**	**CONF/PEZZI**	**PREZZO**
602003000L	Corpo Torcia UPH-125	1	1	Vedi Listino
602005000L	Diffusore Aria 45-85A UPH-125	2	2	Vedi Listino
602006000L	Elettrodo 45-125A UPH-125	3	5	Vedi Listino
602007000L	Cappa 45-85A UPH-125	4	10	Vedi Listino
602008000L	Ugello Max.life UPH-125	5	1	Vedi Listino
602009000L	Distanziale 45-85A UPH-125	6	3	Vedi Listino
602017000L	SET Gouging UPH-125*	7/8	*	Vedi Listino
602013000L	FLATCUT UPH-125	9	1	Vedi Listino
602014000L	LONGCUT UPH-125	10	1	Vedi Listino

* Set Gouging UPH-125 comprende cappa gouging 45-85A 10pz e distanziale gouging 3pz

NOTE

CONDIZIONI DI VENDITA

1. CONFERMA DEGLI ORDINI
Gli ordini conferiti agli agenti, mentre impegnano il Cliente committente, sono in ogni caso subordinati all'approvazione definitiva della sede che ha facoltà di rifiutarli entro 15 giorni dal ricevimento. Eventuali particolari condizioni di acquisto, in deroga a quelle generali, dovranno essere espressamente riportate nell'ordine del cliente e accettate per iscritto dalla Stel.

2. ANNULLAMENTO PARZIALE O TOTALE DI UN ORDINE
Qualsiasi modifica o annullamento di un ordine, da inoltrare a Stel esclusivamente per iscritto, ha valore solo se concordata e comunque la richiesta deve pervenire entro e non oltre tre giorni dalla data di ricezione dell'ordine. Non è comunque prevista la possibilità di annullamento di un ordine relativo a merce appositamente predisposta o personalizzata.

3. REVISIONE PREZZI
Per ogni eventuale variazione dei costi delle materie prime e della manodopera durante il corso della fornitura, sia ufficialmente autorizzate che dovute ad altre cause dipendenti da contingenti condizioni locali, verrà riservato il diritto di revisione dei prezzi previo motivato avviso. I prezzi si riferiscono sempre al prodotto con l'imballo standard e con consegna franco nostro magazzino. Eventuali imballi particolari non sono compresi.

4. PAGAMENTI
I pagamenti devono essere effettuati esclusivamente presso la sede della nostra società in Vicenza che viene considerata ad ogni effetto di legge luogo di adempimento del contratto. Il committente non avrà il diritto di sostenere i pagamenti o modificare unilateralmente le condizioni degli stessi, le condizioni vengono riportate nella conferma d'ordine e nella fattura. Il mancato o il ritardato rispetto delle condizioni di pagamento concordate comporterà il diritto della nostra società di:
- richiedere l'immediato pagamento di tutti i crediti per decadenza del beneficio del termine;
- eseguire il completamento di forniture dietro pagamento anticipato o adeguate garanzie bancarie;
- recedere dalla fornitura

Il mancato pagamento anche di una sola rata o fattura autorizza la nostra società a recedere dal contratto.In caso di ritardo di pagamento, verranno addebitati gli interessi di mora in ragione del tasso primario applicato dai principali Istituti di Credito, oltre alle spese di incasso, diritti bancari e spese legali. Gli interessi di mora decorreranno dalla scadenza non rispettata, indipendentemente dall'espressa messa in mora.

5. SPEDIZIONE (EXW)
La merce venduta per consegna in qualsiasi località stabilita in contratto e con qualsiasi mezzo di trasporto viaggia a rischio e pericolo del committente e le spese di spedizione sono ad esclusivo suo carico. La consegna è da intendersi EX WORKS, Via del progresso n. 59 Castegnero (VI) Italia (Incoterms 2000).
Il rischio per perdita e danno della merce è a carico del cliente anche quando Stel si occuperà di organizzare il trasporto, che verrà successivamente addebitato al cliente imputandolo in fattura. Trascorsi otto giorni dalla data prevista per il ritiro della merce la nostra società potrà provvedere, in qualsiasi momento e senza particolari avvisi, all'invio della merce presso il committente con addebito a questi di tutte le spese.

6. PROPRIETÀ DELLA MERCE
Resta inteso che fino all'avvenuto pagamento per intero della merce consegnata, la proprietà della merce fornita o giacente presso i locali del cliente resta della ditta Stel che ne può richiedere la restituzione in caso di mancato o non completo pagamento. Si considera insoluta, ai fini dell'applicazione della riserva di proprietà, la/e fattura/e non pagata/e dopo che siano trascorsi venti giorni dalla scadenza del pagamento.

7. RECLAMI E RESI DI MATERIALE
Non si accettano reclami (stato dell'imballo, quantità della merce fornita, tipo di merce fornita, caratteristiche esteriori della merce, ecc.) se non effettuati al ricevimento della merce e comunque entro e non oltre i termini di legge. Eventuali danni causati dal trasporto dovranno essere contestati al vettore, apponendo riserva nella lettera di vettura, e a noi notificati in copia al momento della consegna della merce.
Eventuali reclami non danno diritto alla sospensione dei pagamenti. Non verranno accettati resi di materiali senza la preventiva nostra autorizzazione e verranno accreditati previa svalutazione del 20% del valore a copertura delle spese amministrative, di controllo e immagazzinaggio. Il reso dovrà riferirsi a prodotti nuovi ed inutilizzati, di corrente produzione.

8. CONSEGNE
I termini di consegna hanno carattere puramente indicativo. Eventuali ritardi non possono dare luogo a pretese di danni né a risoluzione anche parziale del contratto.

9. PEZZI DI RICAMBIO E RIPARAZIONI
Il servizio di riparazione e formitura pezzi di ricambio potrà essere effettuato fino a 7 anni dalla data di uscita di produzione del prodotto.

10. CONDIZIONI DI GARANZIA
*36 MESI: Dalla data del D.D.T (bolla di consegna) all'utilizzatore finale per i Generatori con Bollino 3 Anni
24 MESI: Dalla data del D.D.T (bolla di consegna) all'utilizzatore finale per i Generatori 1 Fase.
12 MESI: Dalla data del D.D.T (bolla di consegna) all'utilizzatore finale per i Generatori 3 Fase.
12 MESI: Dalla data del D.D.T (bolla di consegna) all'utilizzatore finale per i Gruppi di Raffreddamento, Pompe e Trainafilo.
La garanzia avrà validità solo nel caso il Generatore sia accompagnato da fattura o scontrino fiscale comprovante la data di vendita con il numero di matricola
indicato nel documento di vendita.
* Valido solamente se acquistato il pacchetto estensione garanzia 3&5 Anni. Le condizioni di garanzia per i prodotti con 3 anni di garanzia sono visionabili all'indirizzo: www.stelgroup.it/Documents/Vario/3yearswarranty.pdf.
Nel caso questo non avvenga STEL si riserva la facoltà di adottare il seguente criterio di validità della garanzia:
26 MESI: Dalla data del D.D.T (bolla di consegna) all'utilizzatore finale per i Generatori 1 Fase.
18 MESI: Dalla data del D.D.T (bolla di consegna) all'utilizzatore finale per i Generatori 3 Fase.
La garanzia decadrà nel caso in cui il prodotto abbia superato i 36 mesi di stoccaggio.

11. ESCLUSIONE DI GARANZIA
Sono escluse dalla garanzia le seguenti parti:
- Cavi di alimentazione usurati per incuria;
- Parti di normale usura (Punte guidafilo - Ugelli - Diffusori - Elettrodi - Tubi - Raccordi Gas - Torce - ecc.)
- Torce Tig - Mig - Plasma
- Cavi Massa, Cavi Pinza e Maschere
- Morsetti Massa e Pinza Porta Elettrodo
- Riduttori di Pressione

Sono escluse dalla garanzia e ne fanno decadere la validità i seguenti casi:
- rotture per uso non corretto o per incuria;
- rotture causate dal trasporto;
- collegamento errato alla rete di alimentazione;
- alimentazione con tensione diversa da quella indicata sull'apparecchio e sul libretto di istruzione;
- riparazioni o manomissioni effettuate da personale non autorizzato;
- interventi per vizi e verifiche di comodo;
- asportazione o manomissione dell'etichetta o timbro comprovante la data di produzione.
- mancato pagamento anche di una sola rata o fattura

La garanzia non si estende mai all'obbligo di risarcimento danni di qualsiasi natura eventualmente subiti da persone o cose.

12. SPEDIZIONE MATERIALE IN GARANZIA
Rivolgersi sempre al proprio rivenditore o centro di assistenza autorizzato per effettuare una riparazione in garanzia.
La spedizione di andata è carico del cliente.
Al termine della riparazione se STEL confermerà la garanzia, le spese di ritorno saranno a nostro carico.
Nel caso fosse possibile sostituire il pezzo di ricambio in garanzia presso il nostro centro di assistenza autorizzato o dal rivenditore, la spedizione di andata del ricambio sarà a carico STEL.
E' richiesto tassativamente il reso del pezzo di ricambio guasto presso la nostra sede con spedizione a carico del cliente. Se il pezzo risulterà manomesso o ci fossero dei validi motivi per farne decadere la garanzia verrà addebitato l'intero importo delle due spedizioni oltre alla fatturazione del pezzo già spedito.
Non sono coperte le spese di manodopera o di intervento.

13. GIURISDIZIONE
Anche in deroga a qualunque patto contrario, in caso di controversia il Foro competente è quello di Vicenza.

14. LEGGE APPLICABILE
La legge applicabile è quella Italiana con espressa esclusione della Convenzione di Vienna. Le presenti condizioni di vendita annullano e sostituiscono ogni altra condizione di vendita eventualmente riportata sui nostri documenti, se differente.

www.stelgroup.it

Garanzia e assistenza



Come **garanzia** della qualità delle nostre macchine offriamo ai nostri rivenditori una garanzia di 2 anni sui prodotti monofase e di 1 anno sui prodotti della gamma trifase, con possibilità di estenderla a 3 o 5 anni.

Visita **www.stelgroup.it/garanzia** per scoprire tutte le condizioni di garanzia e le possibili estensioni.

Siamo impegnati a garantire agli utilizzatori Stel il massimo supporto, per questo la nostra struttura di **assistenza** è organizzata per fornire pronto intervento in Italia e all'estero.

Visita **www.stelgroup.it/assistenza** per trovare il centro di assistenza più vicino.

695160000

Stel Welding Division
Via Del Progresso 59

36020 Castegnero
(VI) - Italy

Tel. +39 0444 639525
Tel. +39 0444 639682

sales@stelgroup.it
www.stelgroup.it